Produktblad

TITAN 73 KV X

PRODUKTBESKRIVNING:

En kraftig disklåda i 1,2 mm rostfritt stål med borstad yta och kryssknäckt botten.

Levereras med vattenlås, korgventil och bräddavloppsanslutning.

SKÅPSTORLEK:

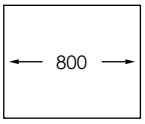

800 mm

MÅTT:

Yttermått:	778 x 440 mm
Innermått:	738 x 400 mm
Djup:	160 mm
Invändig hörnradie:	20 mm
Materialtjocklek:	1,2 mm

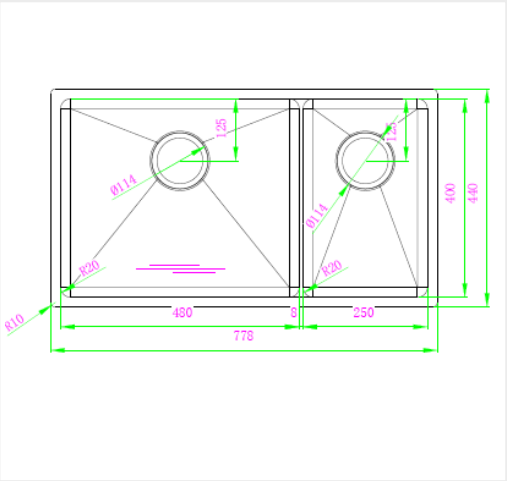

MONTERINGSSÄTT:

- Inbyggnad
- Undermontering
- Underlimning
- Planlimning
- Isvetsning

Nordic Tech

Nordic Tech Industry AB - Mossvägen 6 - 29159 Kristianstad
Telefon +46 44 5900830 info@nordic-tech.com - www.nordic-tech.com