BELL
15015

NO: Skal installeres av auktorisert elektriker.
SE: Installationen ska utföras av person med tillräcklig elkunskap.
FI: Asennus on kiinteä ja sen tulee suorittaa henkilö jolla on riittävä pätevyys ja tuntemus vallitsevista määräyksistä.
EN: Installation should be performed by a qualified electrician.

www.aneta.se
www.scan-lamps.no

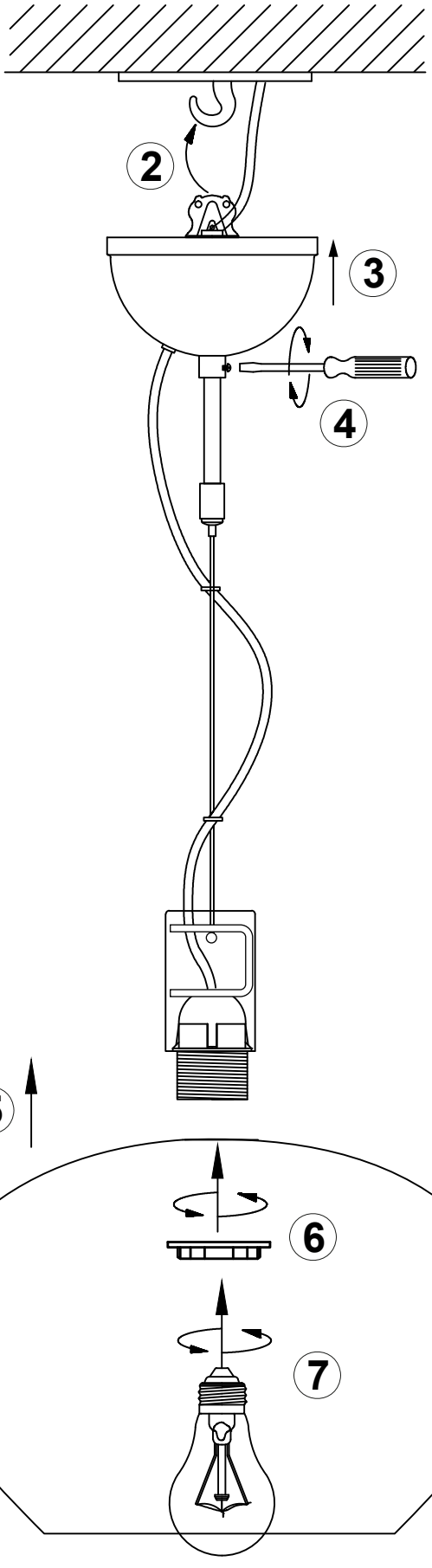

1

alt. A

Lamputtag (medföljer ej)
Lampeuttak (ikke inkludert)
Valaisinpistorasia (ei sis.)
Luminaire socket (not included)

Lampspropp jordad (medföljer ej)
Lampestøpsel jordet (ikke inklurdet)
Valaisinpistotulppa maadoitettu (ei sis.)
Lamp plug with earth (not included)

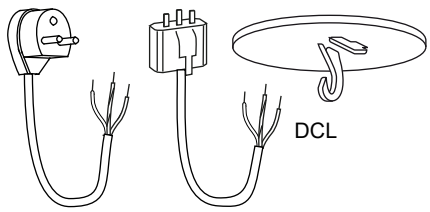

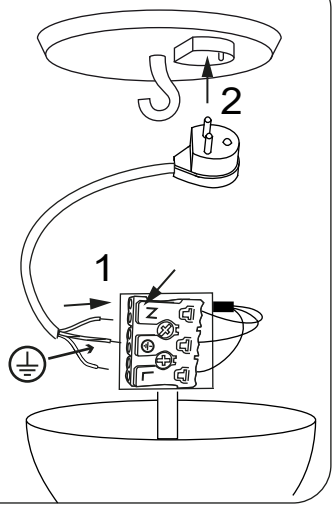

1

alt. B

Inkoppling direkt till strömkablar
Installasjon direkt till strømledning
Kytketään suoraan
Installation directly to supply cable

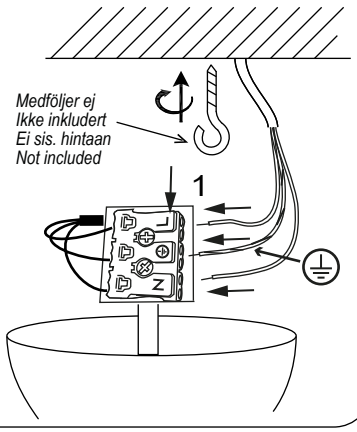

Glaset är munblåst och kan ha ojämn tjocklek.
Glasset er munnblåst og kan ha ujevn tykkelse.
Tuotteen lasi puhalletaan käsityönä, lasin paksuus vaihtelee.
The glass is blown by hand and can have uneven thickness.

