STORAGE ART EASEL

Easel / Staffelei / Schildersezel /
Chevalet / Caballete / Cavalletto

INSTRUCTION MANUAL
Keep instructions for later use

GEBRAUCHSANWEISUNG
Anleitung zum späteren Gebrauch aufbewahren

GEBRUIKSHANDLEIDING
Handleiding bewaren voor later gebruik

MODE D'EMPLOI
Conserver la notice pour usage ultérieur

MANUAL DE USUARIO
Guardar estas Instrucciones para su uso future

INSTRUZIONE PER L'USO
Conservare l'istruzioni per uso successivo

8 717973 932628

Article number /
Artikelnummer /
Artikelnummer /
Numéro d'article /
Número de artículo /
Codice articolo

C053.003.00

WARNING

0-3

Let's Play

STORAGE ART EASEL

NOTICE

WARNING
CHOKING HAZARD
Small parts. Not suitable for children under 36 months.

WARNING
THE PRODUCT IS TO BE ASSEMBLED BY AN ADULT.

WARNING
Potential hazard description, e.g. In unassembled state contain potentially hazardous sharp points, so please keep out of baby's reach.

Only for domestic outdoor use.
Retain for future reference.

WARNUNG
VERSCHLUCKUNGSGEFAHR
Kleine Teile. Für Kinder unter 3 Jahren nicht geeignet.

WARNUNG
DAS PRODUKT IST VON EINEM ERWACHSENEN ZUSAMMENGEBAUT WERDEN.

WARNUNG
Beschreibung potenzieller Gefahr, z.B. in nicht zusammengesetztem Zustand enthält es potenziell gefährliche scharfe Spitzen, daher von Babys fernhalten!

Nur für den häuslichen Gebrauch im Außenbereich.
Diese Informationen aufheben.

WAARSCHUWING
VERSTIKKINGSGEVAAR
Kleine onderdelen. Niet geschikt voor kinderen onder de 36 maanden.

WAARSCHUWING
HET PRODUCT MOET DOOR EEN VOLWASSENE GEMONTEERD WORDEN.

WAARSCHUWING
Beschrijving potentieel gevaar, bv in ongemonteerde toestand bevat het potentieel gevaarlijke punten, zorg ervoor dat baby's er niet bij kunnen.

Alleen geschikt voor particulier buiten gebruik.
Bewaar deze informatie.

AVERTISSEMENT
RISQUE D'ÉTOUFFEMENT
Petit matériel. Ne convient pas pour les enfants de moins de 36 mois.

AVERTISSEMENT
LE PRODUIT DOIT ÊTRE ASSEMBLÉ PAR UN ADULTE.

AVERTISSEMENT
Description de risque potentiel, par exemple, Démonté, contient des pointes potentiellement dangereuses. À conserver hors de porté des enfants en bas âge.

Convient uniquement pour l'utilisation à l'extérieur.
Conserver pour une consultation ultérieure.

ADVERTENCIA
PELIGRO DE ASFIXIA
Piezas pequeñas. No adecuado para menores de 36 meses.

ADVERTENCIA
EL PRODUCTO DEBE SER MONTADO POR UN ADULTO

ADVERTENCIA
Descripción de posible peligro, p. ej.: El producto desmontado contiene posibles puntos afilados, así que debe mantenerse fuera del alcance del bebé

Sólo para uso doméstico en el exterior.
Conservar para futuras consultas.

AVVERTENZA
PERICOLO DI SOFFOCAMENTO
Componenti di piccole dimensioni. Non adatto per bambini di età inferiore a 36 mesi.

AVVERTENZA
IL GIOCATTOLO DEVE ESSERE MONTATO DA UN ADULTO.

AVVERTENZA
Desrizone dei rischi potenziali, ad es. in condizioni smontate contiene parti acu-minate potenzialmente pericolose; tenere quindi fuori dalla portata del bambino.

Esclusivamente per uso domestico all'aperto.
Conservare per riferimento futuro.

STORAGE ART EASEL

PARTS

1
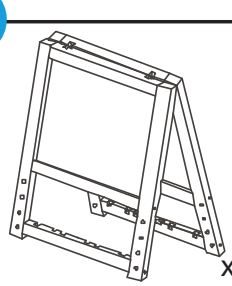
x1

2

x4

3
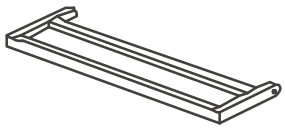
x2

4
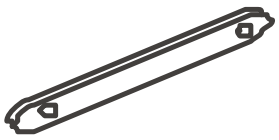
x2

5

x6

6
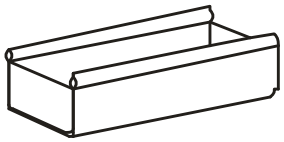
x3

7

x2

8
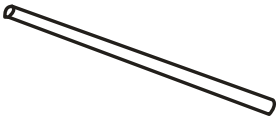
x1

A

x8

B

x8

C
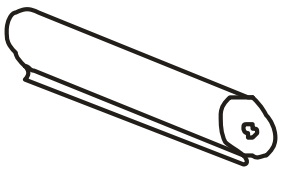
x1

ASSEMBLY

1

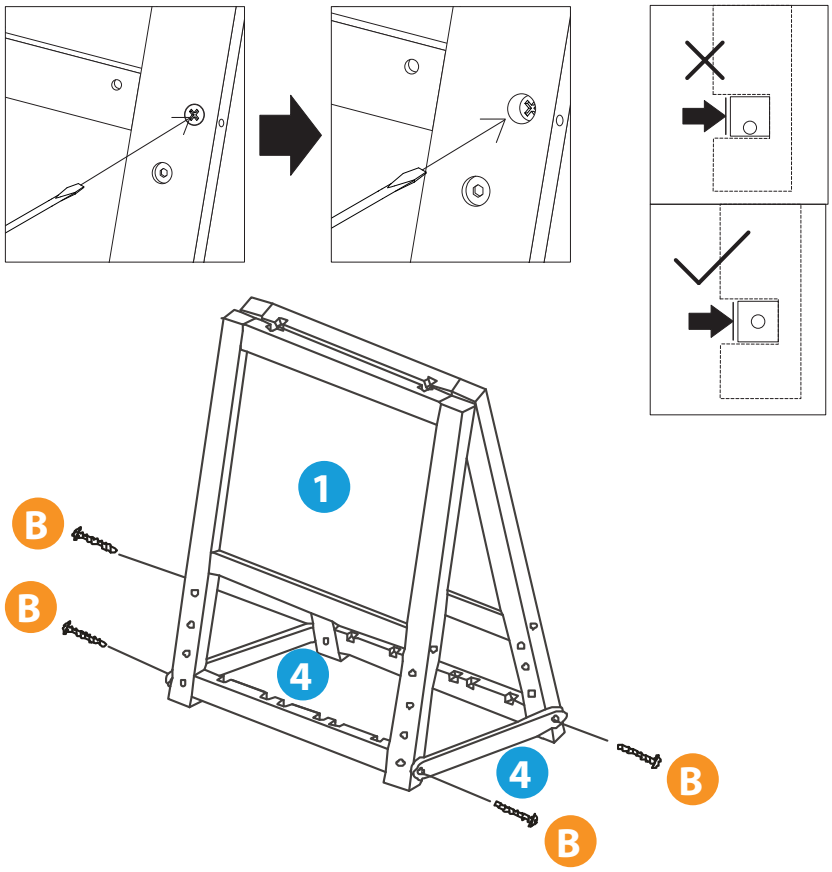

2

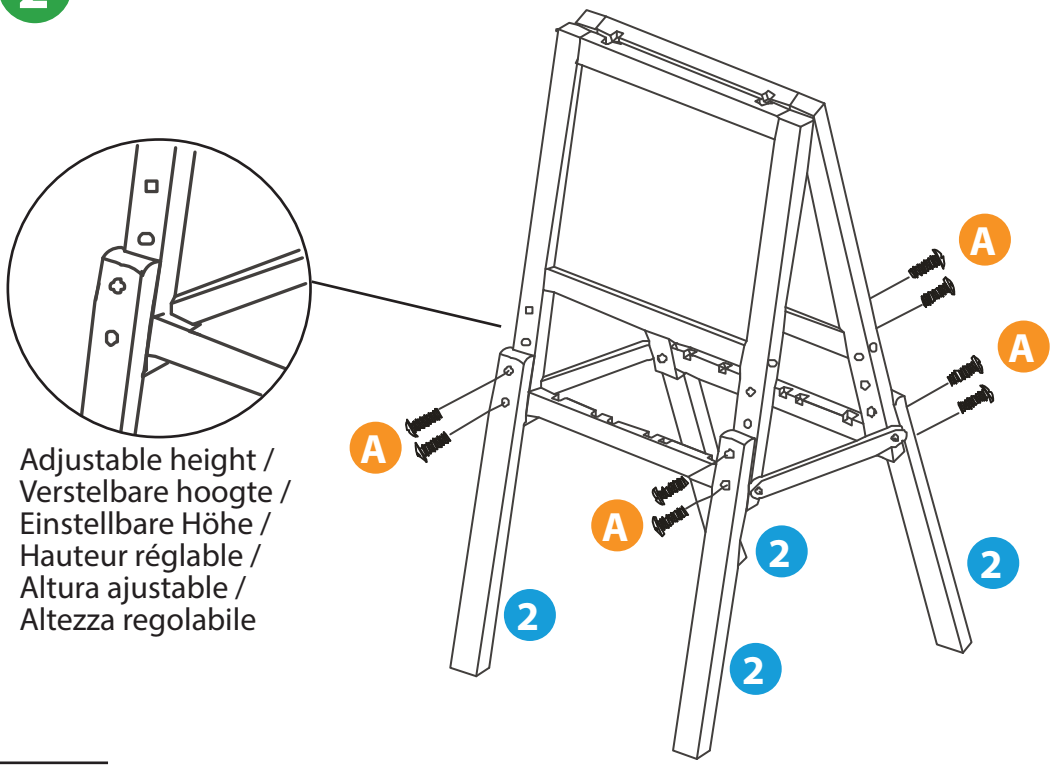

Adjustable height /
Verstelbare hoogte /
Einstellbare Höhe /
Hauteur réglable /
Altura ajustable /
Altezza regolabile

ASSEMBLY

3

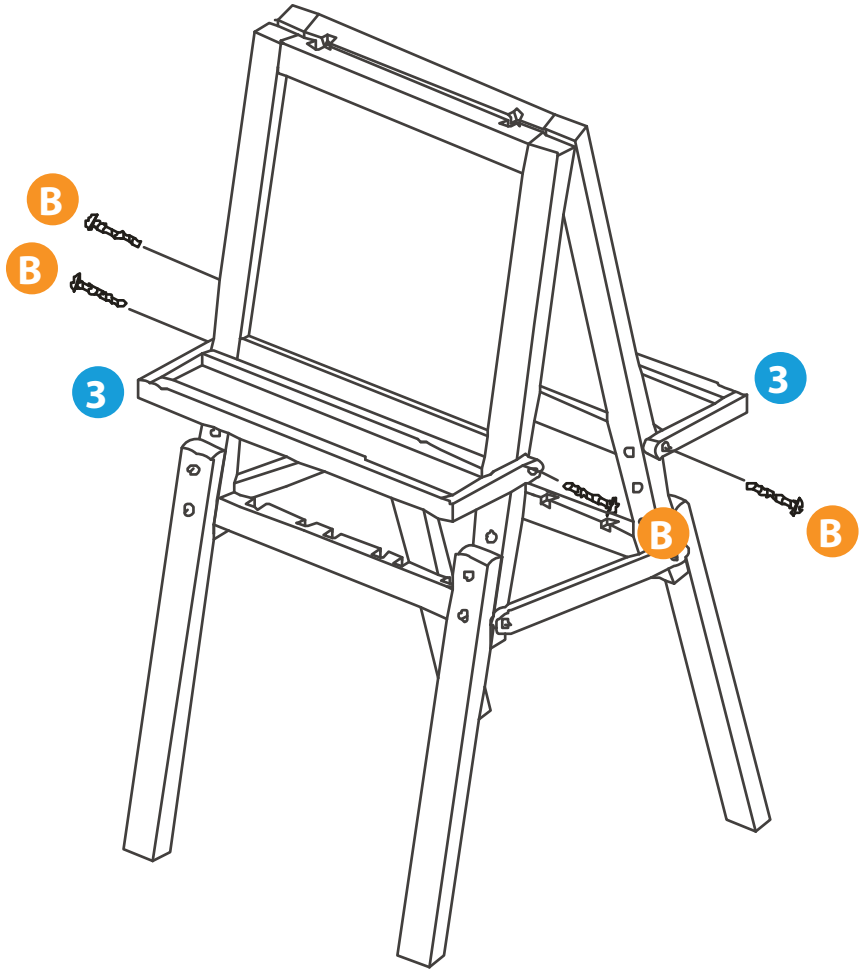

4

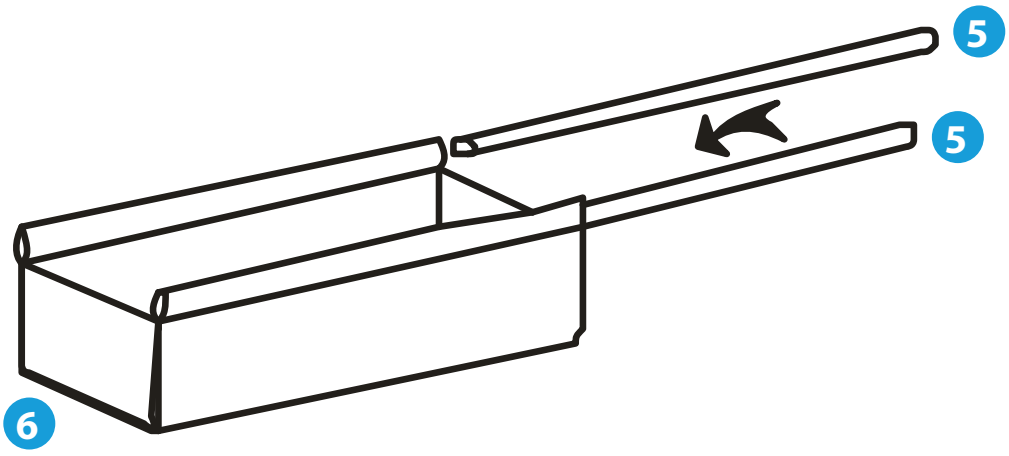

ASSEMBLY

5

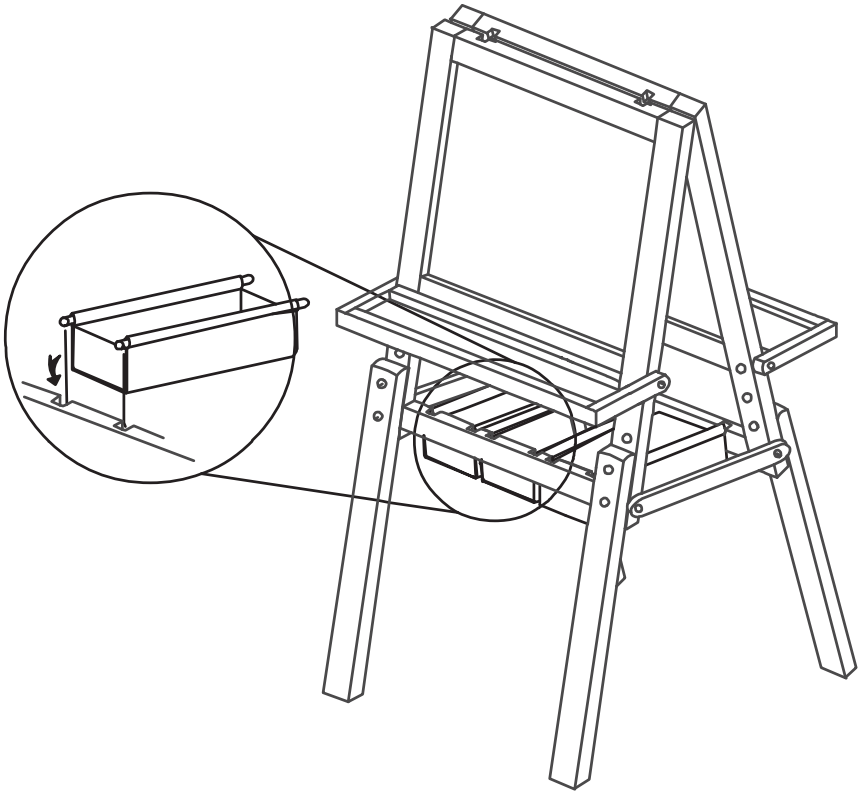

6

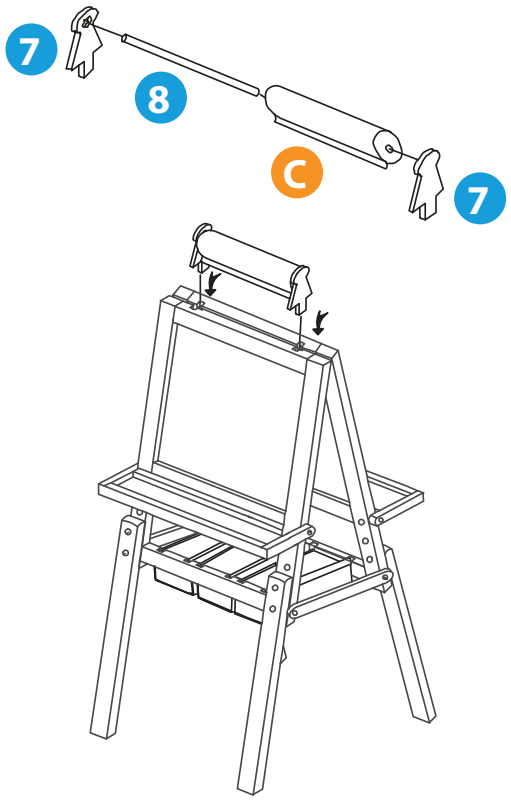

GUARANTEE

Congratulations on your purchase of the Sunny Storage Art Easel. You have bought a product you will enjoy for many years. Sunny provides a 2-year guarantee on this product, when properly used. If the product does not reach you in good condition or if there are other problems, please contact your dealer or point of sale where you purchased the product.

Herzlichen Glückwunsch zum Erwerb der Sunny Storage Art Easel. Mit Ihrer Entscheidung haben Sie ein Produkt erworben, an dem Sie viele Jahre lang Freude haben werden. Sunny gibt eine Garantie von 2 Jahren auf dieses Produkt, bei richtiger Verwendung. Wenn Sie das Produkt nicht in einwandfreiem Zustand erhalten oder wenn sich andere Probleme ergeben, wenden Sie sich dann an den Händler oder die Verkaufsstelle, wo Sie das Produkt erworben haben.

Gefeliciteerd met uw aankoop van de Sunny Storage Art Easel. Met deze keuze heeft u een product gekocht waarvan u jarenlang plezier zult hebben. Sunny verstrekt op dit product - bij juist gebruik - een garantie van 2 jaar. Mocht het product u niet in goede staat bereiken of als er zich andere problemen voordoen, neem dan contact op met uw dealer of verkooppunt waar u het product heeft aangeschaft.

Félicitations pour votre achat du Sunny Storage Art Easel. Vous avez choisi un produit qui vous apportera du bonheur pendant des années. Sur le produit, Sunny offre une garantie de 2 ans, à condition de l'utiliser de manière adéquate. Veuillez contacter votre revendeur ou le point de vente où vous l'avez acheté si le produit n'est pas livré en bon état ou si vous constatez un autre problème.

Felicidades por la compra del Sunny Storage Art Easel. Al elegir nuestra marca, usted disfrutará muchos años de un producto de calidad. Sunny ofrece una garantía de 2 años el producto, siempre que se utilicen de forma adecuada. Si el producto no cumple con las especificaciones en el momento de la entrega o en caso de otros problemas, contáctese con el distribuidor o el punto de venta donde se realizó la compra.

Congratulazioni per l'acquisto della Sunny Storage Art Easel. Con l'acquisto dei nostri prodotti avete scelto una qualità che dura nel tempo. Il prodotto - fermo restando un idoneo utilizzo - da una garanzia Sunny di 2 anni. Qualora il prodotto non risulti conforme alle specifiche all'atto della consegna o in caso di altri inconvenienti, contattare il rivenditore o il punto vendita presso cui è avvenuto l'acquisto.

⚠ WARNING!

Manufacturer and seller expressly disclaim any and all liability for personal injury, property damage or loss, either direct, indirect or incidental, resulting from the incorrect attachment, improper use, inadequate maintenance, or neglect of this product.

Let's Play

Pragma
the multi-brand company

A Pragma Brand
Sunny is one of our brands with awesome products of great quality, so let's play!

Pragma / Sunny
Utrechtseweg 4G
3927 AV Renswoude
Netherlands
T: +31 (0)318 - 57 88 00
info@pragma-trading.com
www.pragma-trading.com

Article number / Artikelnummer / Artikelnummer /
Numéro d'article / Número de artículo / Codice articolo

C053.003.00

8 717973 932628

180710JVV