SVEDBERGS®

S N DK FI GB RU

WC Manual

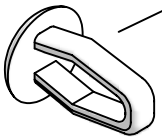

x2 / x4

S	Används endast i skruvhålen då man väljer att limma fast WC-stolen.
N	Brukes kun i skruhullene når man velger å lime fast klosettet.
DK	Anvendes kun i skruehullerne når man vælger at lime WC-stolen fast.
FI	Käytetään ruuvirei'issä kun WC-istuin liimataan lattiaan.
GB	If WC is glued to floor, use items identified with "arrow".
RU	Используют в отверстиях для шурупов, когда унитаз приклеивают к полу.

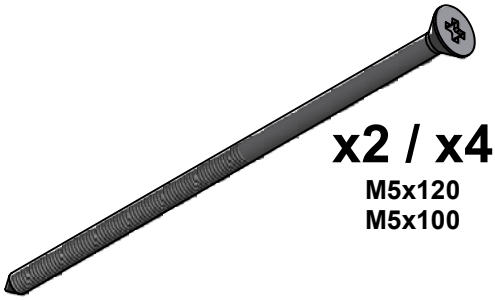

x2 / x4
M5x120
M5x100

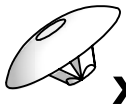

x2 / x4

Tips & Råd / Vihjeet & Neuvot / Ideas and advice / Советы & рекомендации

S
- Före anslutning av vatten skall ledningen renspolas, smuts kan orsaka läckage i cisternen.
- Efter installation, före WC:n är använd, kan membranet släppa igenom lite vatten, detta upphör efter några spolningar.

N
- Før tilkobling av vann skal ledningen renspyles, smuss kan føre til lekkasje i sisternen.
- Etter instalasjon, før WCén er tatt i bruk, kan membranen slippe igjennom litt vann, dette opphører etter noen spylinger.

DK
- Før tilslutning af vand skal vandrøret skylles igennem, snavs der ligger i røret kan give utætheder i cisternen.
- Efter Instalationen, før WC'et er taget i brug kan membranen slippe lidt vand Igennem, dette ophører efter nogle få udskylninger.

FI
- Ennen vesiliitäntää on putket huuhdeltava sillä niistä irtoava lika voi aiheuttaa vuotoa vesisäiliöön.
- Asennuksen jälkeen, ennenkuin WC:tä on käytetty, voi sulkukalvo päästää vähän vettä läpi, joka poistuu muutaman huuhtelukerran jälkeen.

GB
- Before connecting pipe-work ensure that it is clean, as grit or dirt in the pipes can cause leakage in the cistern.
- After installation and before the WC is used, it may be noticed that the membrane lets in a little water. This will cease after a number of flushes.

RU
- Перед подключением к воде трубы следует промыть. Грязь с внутренних стенок труб приведет к засорению наполняющего механизма и, следовательно, к течи из сливного бачка.
- После установки до начала эксплуатации возможно небольшое подтекание через нижнюю силиконовую прокладку, которое прекратится после несколько сливов.

L: 430 mm
G½ (R15)

S OBS ! Slangen är endast avsedd för kallvatten (Max 25º C).

N OBS ! Slangen er kun beregnet på kaldt vann (Max 25º C).

DK OBS! Slangen er kun til koldt vanf.(Max.25º C).

FI HUOM! Liitäntäletku on tarkoitettu vain kylmälle vedelle. (Max. 25º C).

GB N.B: The hose is only to be used for cold water (max 25º C).

RU Внимание! Гибкий шланг предназначен для подключения только к холодной воде. (Макс. 25oC).

9082

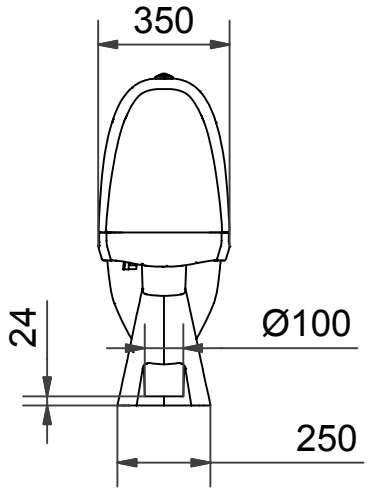
350
24
Ø100
250

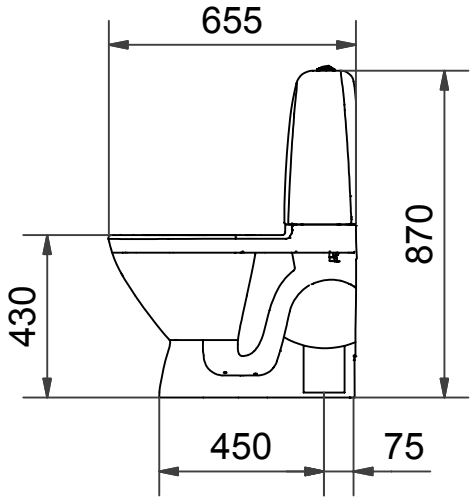
655
870
430
450
75

9085

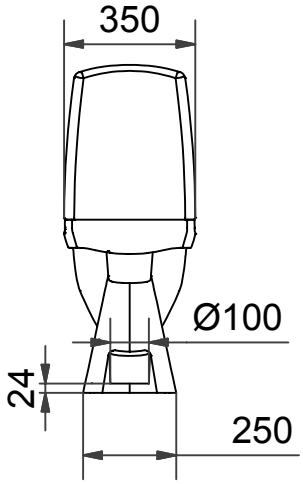
350
Ø100
24
250

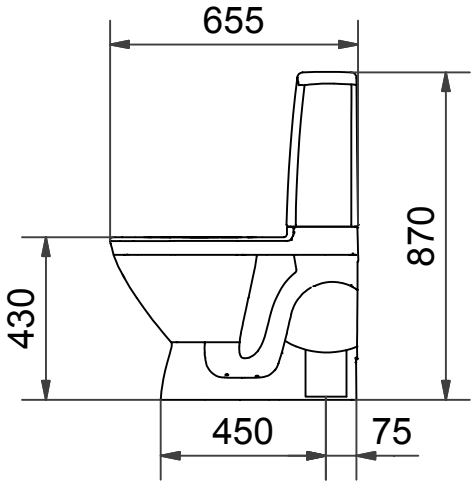
655
870
430
450
75

S

OBS: Tänk på att när NI penetrerar en fuktspärr bör erfoderlig tätningsmassa användas.
Beroende av vägg/golvmaterial, skall metoden för vägg/golvmontering anpassas (Ev. förborrning, plugg etc.).
Tala med Er återförsäljare.

Säker vatteninstallation:
Denna produkt är anpassad till Branschregler Säker Vatteninstallation.
Leverantören garanterar produktens funktion om branschreglerna och produktens monteringsanvisning följs.

N

OBS! Husk at når du penetrerer en fuktsperre bør det anvendes riktig tetningsmasse.
Fremgangsmåten for montering på vegg/gulv (borring av hull, bruk av festeplugger etc.),
må tilpasses vegg- eller gulvmaterialet. Kontakt din forhandler for nærmere opplysninger.

DK

OBS: Husk på, at når men gennembryder en fugtspærre, skal nødvendig tætningsmasse anvendes.
Afhængig af væg/gulvmaterialet skal metoden til væg/gulvmontering tilpasses denne (evt. forboring,
rawplugs el. lign.). Hvis du er i tvivl, så henvend dig til din forhandler.

FI

HUOM: Jos etulevyn pinnan kosteussuojaus rikotaan, on kohta tiivistettävä tarvittavalla massalla.
Kiinnitykseen käytettävät kiinnikkeet ja menetelmät vaihtelevat seinä - /lattiamateriaalista riippuen
(poraus, tulpat ym.). Lisätietoja saatte jälleenmyyjältänne.

GB

Please note: When drilling into the wall/floor, please insure that you do not damage the damp proof course.
The method of wall mounting must be suited to the material of the wall (preboring, plugs etc.).

RU

ВНИМ: Если водяная изоляция панели повреждена, ее следует восстановить покрыв нужной массой.
В зависимости от того, из какого материала изготовлена несущая стена / пол, при монтаже применяются
различные способы (сверление, дюбеля). Дополнительные сведения Вы можете получить у продавца.

Montering / Asennus / Assembly / Установка

S

Svedbergs rekommenderar att använda medskickande skruvar för fastsättning enligt anvisning. Skulle man vilja limma fast stolen rekommenderas Sikaflex 552 (gäller kakel, klinkers och plastmatta eller för ändamålet liknande produkt. Rådgör med din återförsäljare.
Appliceringsmetod:
Ytorna måste vara rena, torra och fria från fett. Applicera sedan en jämn fogtjocklek där stolen skall monteras. Tänk på att använda stolen med försiktighet innan limmet härdat klart (ca 24 h).

N

Svedbergs rekomanderer å anvende medsendte skruer for fastsetting ihenhold til anvisning. Skal man lime fast stolen rekomanderes Sikaflex 552 (gjelder klinkers, fliser og plastmatte) eller tillsvarnde produkt. Rådfør med din forhandler.
Monteringsmetode:
Flatene må være rene, tørre og fri for fett. Legg deretter på en jevn fugetykkelse der wc-stolen skal monteres. Tenk på å benytte wc-stolen med forsiktighet før limet har herdet ferdig (ca 24 timer).

DK

Svedbergs anbefaler at anvende de medsendte skruer til fastgørelse som vist. Hvis der vælges at lime stolen fast, anbefales det at bruge Sikaflex 552 (Kun gulvfliser, fliser og linolium) eller lignende produkter. Rådfør dig med din forhandler.
Monteringsvejledning:
Delene skal være rene, tørre og fri for fedt. Læg en jævn fugetykkelse hvor stolen skal monteres. Husk, at stolen skal anvendes med forsigtighed, indtil limen er fuldt hærdet (dette varer ca. 24 timer).

FI

Suosittelemme, että käytätte toimituksessa olevia ruuveja asennusohjeiden mukaiseen asennukseen. Mikäli haluatte liimata WC-istuimen paikalleen, suosittelemme siihen Sikaflex 552 (koskee klinkkeri, kaakeli ja muovimatto) tai vastaavaa tarkoitukseen sopivaa ainetta. Keskustele jälleenmyyjäsi kanssa.
Kiinnitystapa:
Pintojen on oltava puhtaat, kuivat ja niissä ei saa olla rasvaa. Laita paksu saumakerros istuimen asennuskohtaan. Käytä istuinta varovasti ennenkuin liima on täysin kuivunut (n. 24 tuntia).

GB

Svedbergs recommends that the enclosed screw are used for securing the stool according to the instructions. If you wish to glue the stool, then it is recommended that Sikaflex 552 (to be used for floor tiles and plastic mat) or other recommended products is used. Consult with your local retailer.
Application methods:
Surfaces must be clean, dry and free from grease. Apply evenly where the stool shall be assembled. Ensure that the glue is set before using the stool (setting time, 24 hours).

RU

Рекомендуем при установке использовать приложенные к поставке шурупы, согласно инструкции по сборке. Если Вы хотите приклеить стул на место, в качестсе клея рекомендуем использовать Sikaflex 552 (касается кафельной, клинкерной плитки и линолиума) или другое предназначенное для данного случая средство, которое можно приобрести в строительных магазинах.
Способ крепления:
Склеиваемые поверхности должны быть чистыми, сухими и обезжиренными. Наложите средство толстым слоем на место установки сидения. Пользуйтесь сиденьем осторожно пока клей полностью не просох (прибл. 24 часа).

S	Service	FI	Huolto
N	Service	GB	Service
DK	Service	RU	Сервис

S **OBS:** Stäng av vattnet, avlägsna spolknapp samt cistern.

N **OBS:** Steng av vannet, skru av spyleknapp og sistern.

DK **OBS:** Luk for vandet, afmonter skyllekanp samt cisterne.

FI **HUOM:** Sulje vesihana, irrota painonappi ja säiliö.

GB **PLEASE NOTE!** Shut off the water, remove the push button and the cistern.

RU **Вним:** Перекройте воду, снимите сливную кнопку и бачок.

1

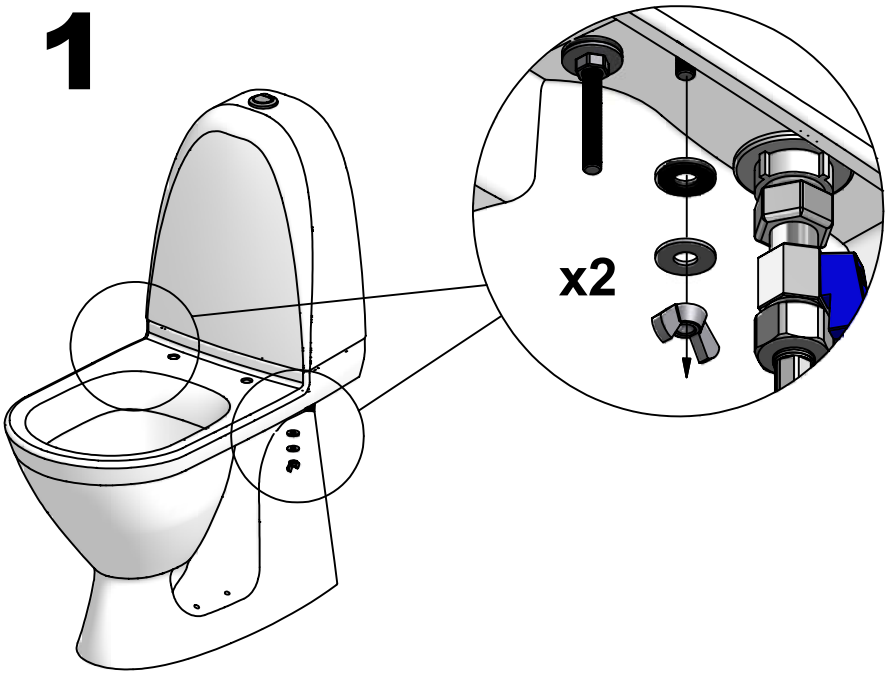

2

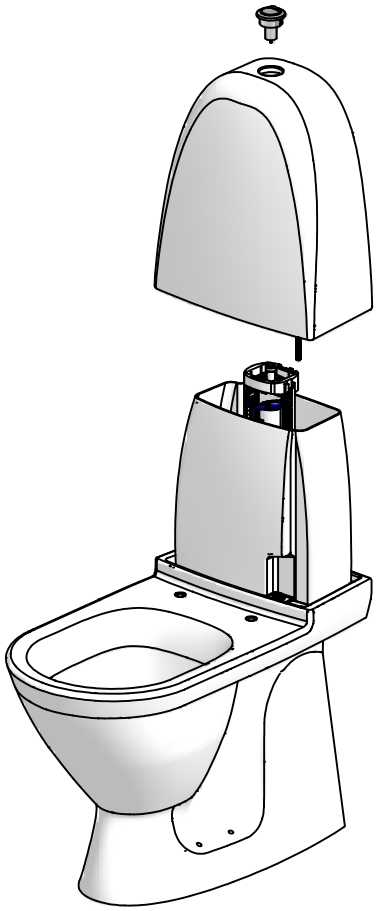

S Återmontera allt i omvänd ordning och sätt på vattnet.

N Monter så alt i omvendt rekkefølge og sett på vannet.

DK Monter det hele igen og luk op for vandet.

FI Asenna osat paikalleen käänteisessä järjestyksessä ja avaa vesihana.

GB Re-assemble everything in reverse order and turn on the water.

RU Установите детали в обратном порядке и откройте водяной запорный вентиль.

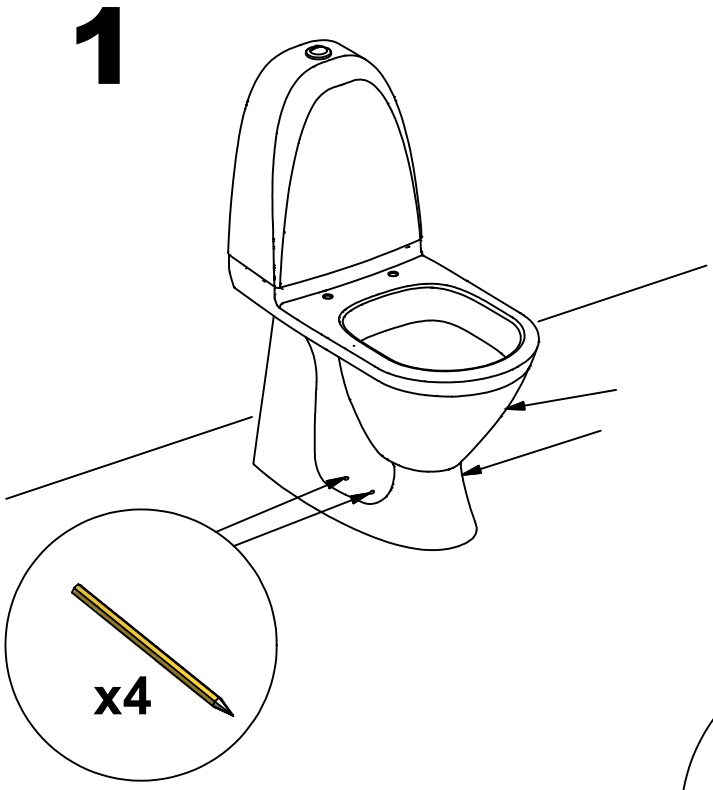
1
x4

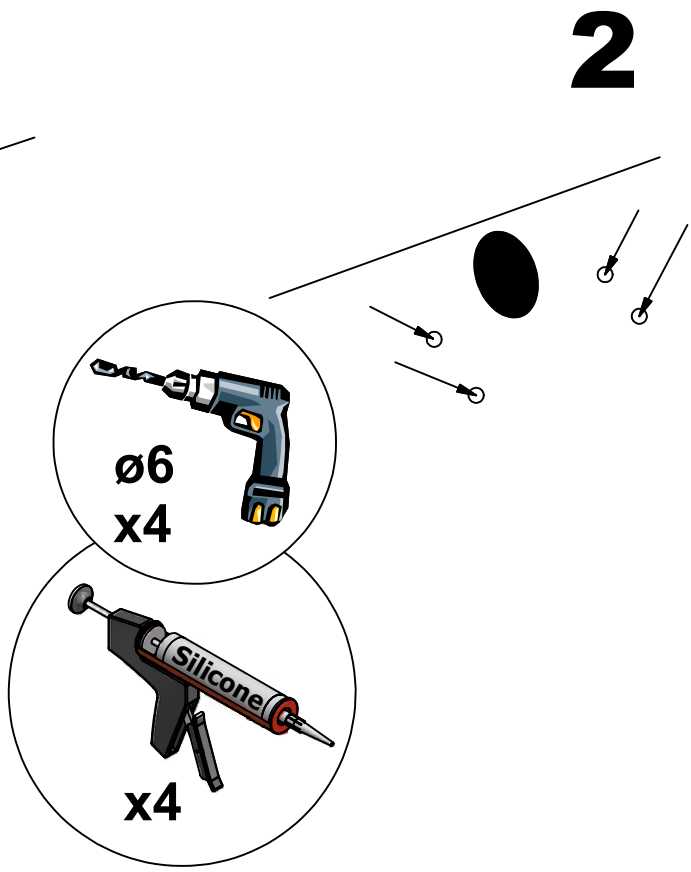
2
ø6
x4
Silicone
x4

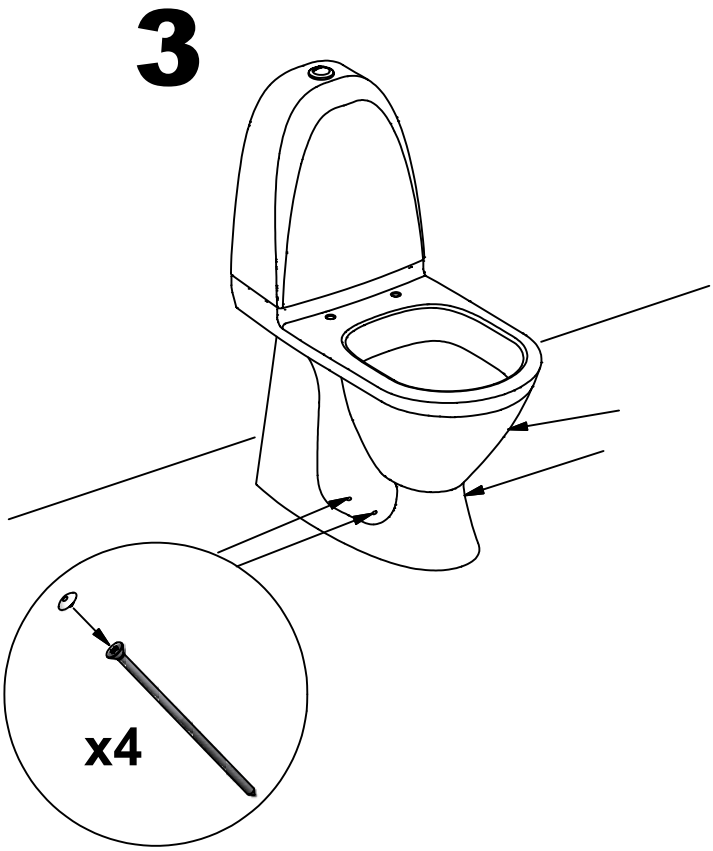
3
x4

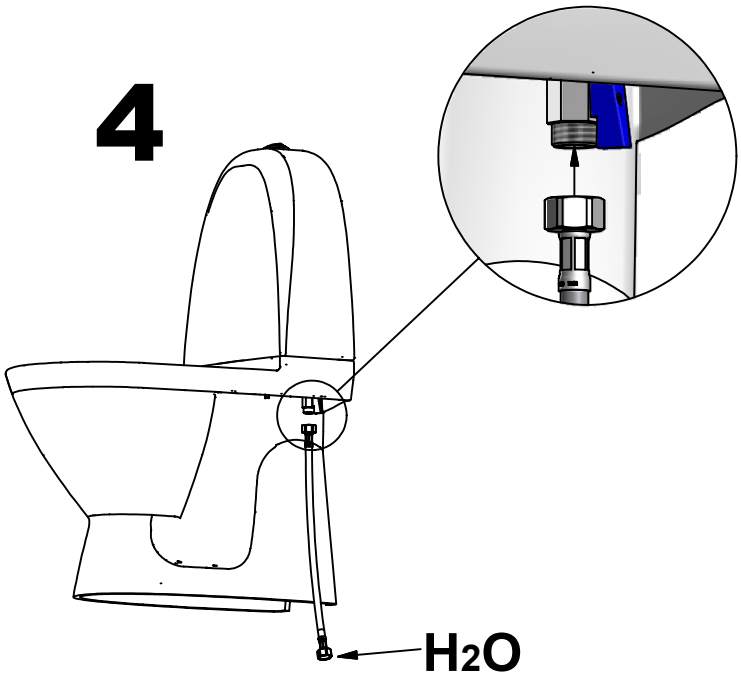
4
H2O

S Spolmekanism	FI Huuhteluventtiili
N Spylemekanisme	GB Flushing mechanism
DK Skyllemekanisme	RU Сливной механизм

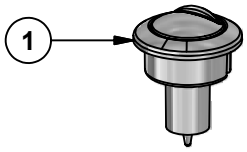

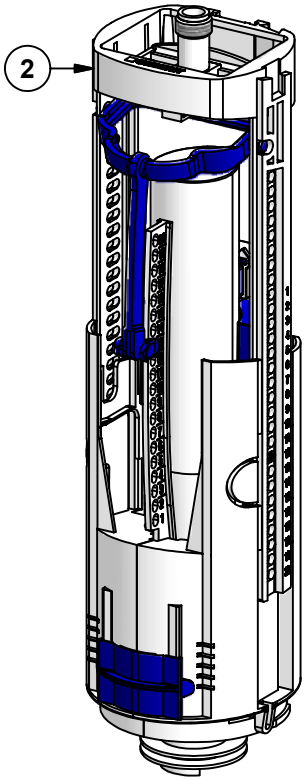

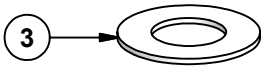

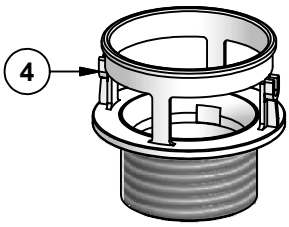

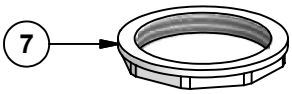

S	Halvspolning
N	Halvspyling
DK	Halvt skyl
FI	Puolihuuhtelu
GB	Half flush
RU	Половинный слив

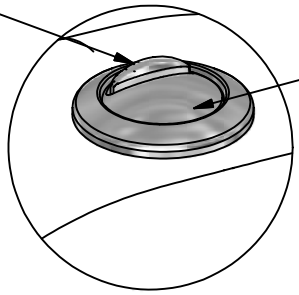

S	Helspolning
N	Helspyling
DK	Helt skylt
FI	Täysi huuhtelu
GB	Full flush
RU	Полный слив

Pos.	Ant/Qty	Titel / Title	Art.No.
1	1	Spolknapp / Spyleknapp / Skylleknap / Painonappi / Push button / Кнопка слива	98963
2	1	Komplett Spolmekanism / Komplett spylemekanisme / Komplet skyllemekanisme / Huuhteluventtiili / Complete flush mechanism / Сливной механизм	98964
3	1	Silikontätning / Silikontettning / Siliconepakning / Silikonitiiviste / Silicone sealant / Силиконовая прокладка	98968
4	1	Bottendel / Underdel / Alaosa / Lower part / Нижняя часть	98965
5	1	Packning / Pakkning / Pakning / Pohjaosan ja säiliön välinen tiiviste / Washer / Прокладка	98965
6	1	Packning / Pakkning / Pakning / Pohjaosan ja säiliön välinen tiiviste / Washer / Прокладка	98952
7	1	Mutter / Møtrikker / Pohjaosan mutteri / Nut / Гайка	98965

S Justering helspolning	FI Täysihuuhtelun säätö
N Justering av helspyling	GB Adjusting full flush
DK Juster det store skyl	RU Регулирование полного слива

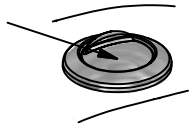

S **OBS:** Stäng av vattnet, avlägsna spolknapp samt cistern.

N **OBS:** Steng av vannet, skru av spyleknapp og sistern.

DK **OBS:** Luk for vandet, afmonter skyllekanp samt cisterne.

FI **HUOM:** Sulje vesihana, irrota painonappi ja säiliö.

GB **PLEASE NOTE!** Shut off the water, remove the push button and the cistern.

RU **Вним:** Перекройте воду, снимите сливную кнопку и бачок.

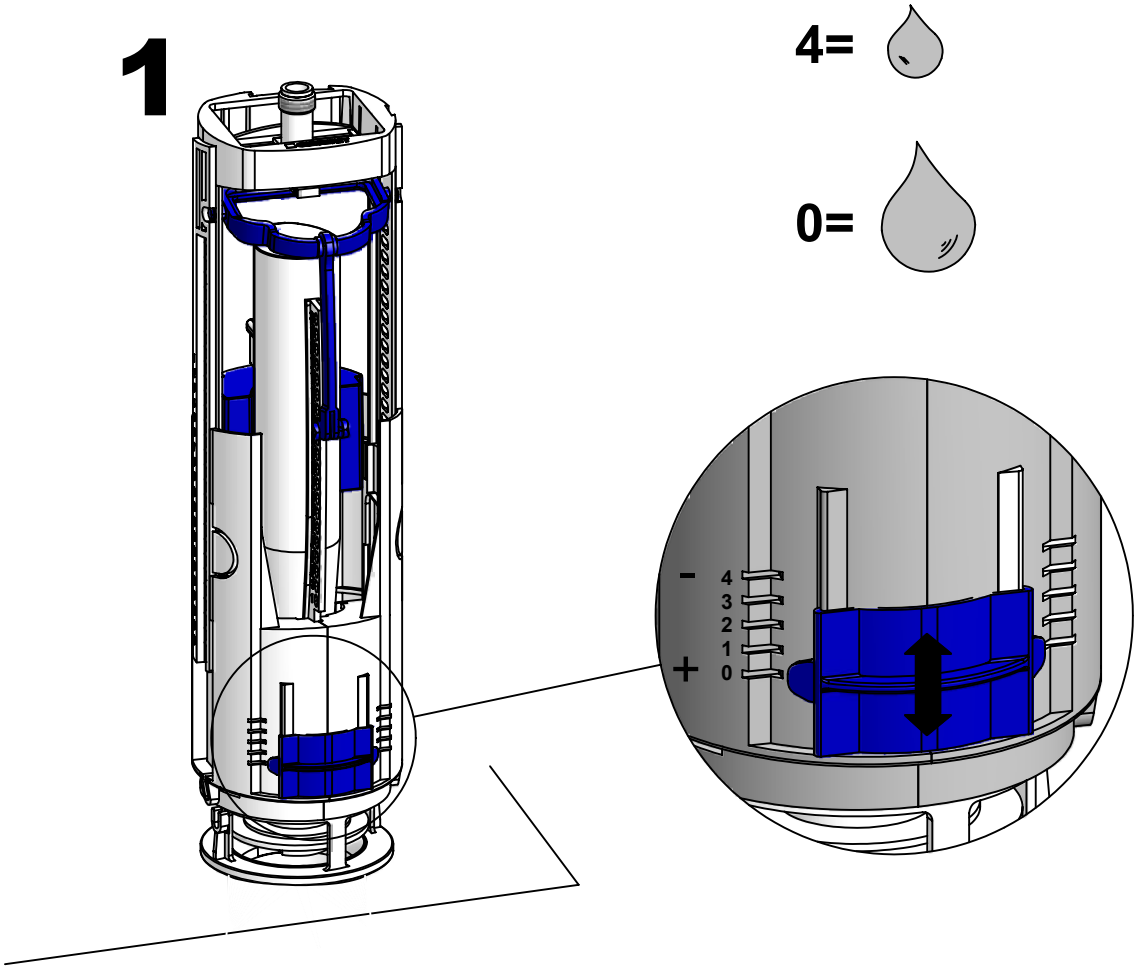

S Återmontera allt i omvänd ordning och sätt på vattnet.

N Monter så alt i omvendt rekkefølge og sett på vannet.

DK Monter det hele igen og luk op for vandet.

FI Asenna osat paikalleen käänteisessä järjestyksessä ja avaa vesihana.

GB Re-assemble everything in reverse order and turn on the water.

RU Установите детали в обратном порядке и откройте водяной запорный вентиль.

S Justering halvspolning	**FI** Puolihuuhtelun säätö
N Justering av halvspyling	**GB** Adjusting the half flush
DK Juster det lille skyl	**RU** Регулирование половинного слива

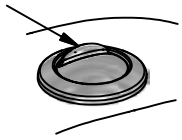

S OBS: Stäng av vattnet, avlägsna spolknapp samt cistern.

N OBS: Steng av vannet, skru av spyleknapp og sistern.

DK OBS: Luk for vandet, afmonter skyllekanp samt cisterne.

FI HUOM: Sulje vesihana, irrota painonappi ja säiliö.

GB PLEASE NOTE! Shut off the water, remove the push button and the cistern.

RU Вним: Перекройте воду, снимите сливную кнопку и бачок.

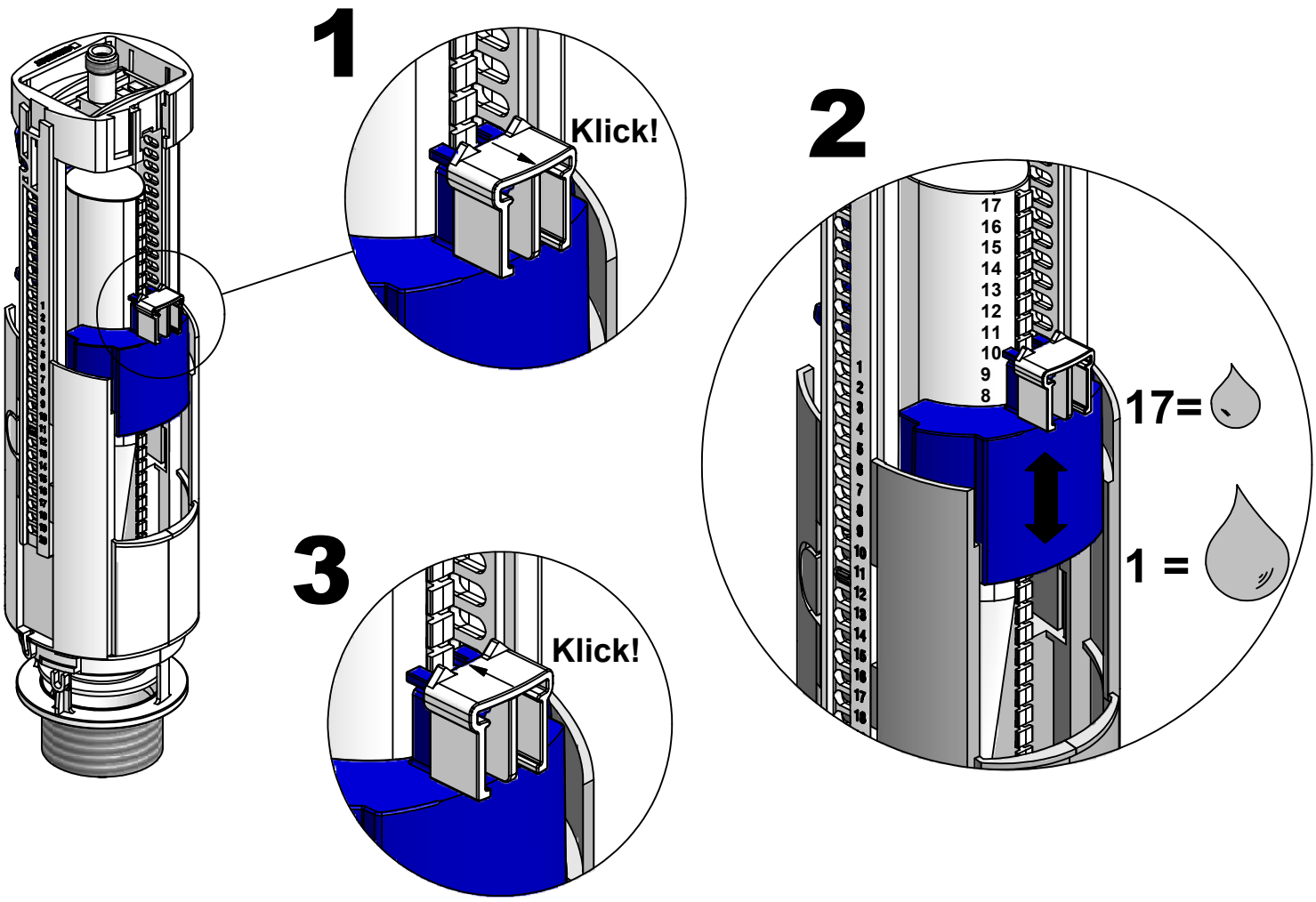

S Återmontera allt i omvänd ordning och sätt på vattnet.

N Monter så alt i omvendt rekkefølge og sett på vannet.

DK Monter det hele igen og luk op for vandet.

FI Asenna osat paikalleen käänteisessä järjestyksessä ja avaa vesihana.

GB Re-assemble everything in reverse order and turn on the water.

RU Установите детали в обратном порядке и откройте водяной запорный вентиль.

S Byte Spolmekanism eller packning

N Bytting av spylemekanisme og pakkning

DK Byt skyllemekanismen og pakning

FI Huuhteluventtiilin tai tiivisteen vaihto

GB Replace flush mechanism or only valve seal

RU Замена сливного механизма или уплотнителей

S OBS: Stäng av vattnet, avlägsna spolknapp samt cistern.

N OBS: Steng av vannet, skru av spyleknapp og sistern.

DK OBS: Luk for vandet, afmonter skyllekanp samt cisterne.

FI HUOM: Sulje vesihana, irrota painonappi ja säiliö.

GB PLEASE NOTE! Shut off the water, remove the push button and the cistern.

RU Вним: Перекройте воду, снимите сливную кнопку и бачок.

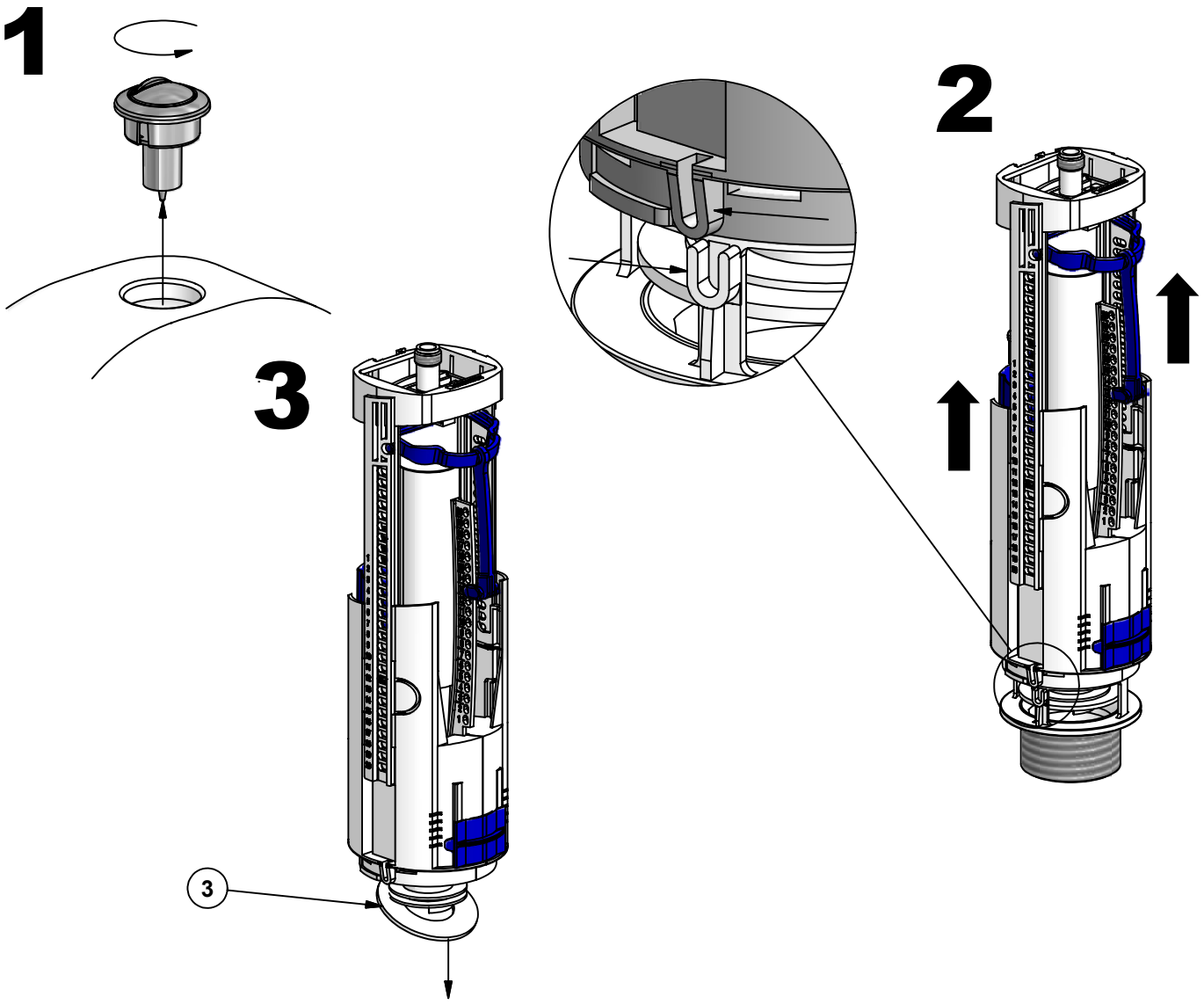

S Återmontera allt i omvänd ordning och sätt på vattnet.

N Monter så alt i omvendt rekkefølge og sett på vannet.

DK Monter det hele igen og luk op for vandet.

FI Asenna osat paikalleen käänteisessä järjestyksessä ja avaa vesihana.

GB Re-assemble everything in reverse order and turn on the water.

RU Установите детали в обратном порядке и откройте водяной запорный вентиль.

S Fyllmekanism	FI Täyttöventtiili
N Fyllemekanisme	GB Filling mechanism
DK Fyldemekanisme	RU Наполняющий механизм

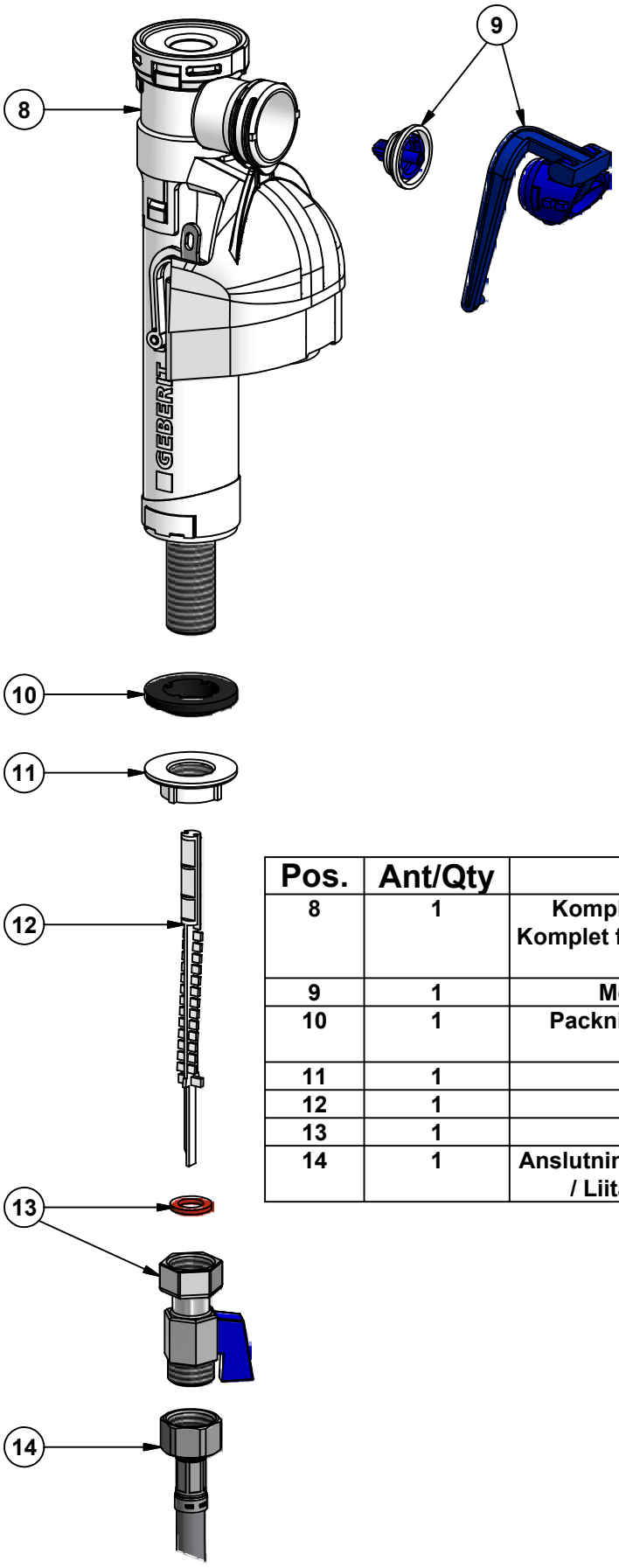

Pos.	Ant/Qty	Titel / Title	Art.No.
8	1	Komplett Fyllmekanism / Komplett fyllemekanisme / Komplet fyldemekanisme / Täyttöventtiili / Complete filling mechanism / Наполняющий механизм	98949
9	1	Membran / Sulkukalvo / Membrane / Мембрана	98954
10	1	Packning / Pakkning / Pakning / Pohjaosan ja säiliön välinen tiiviste / Washer / Прокладка	98949
11	1	Mutter / Møtrikker / Mutteri / Nut / Гайка	98949
12	1	Filter/sil / Sihti / Filter / Фильтр/ситечко	98949
13	1	Ventil / Venttiili / Valve / вентиль	
14	1	Anslutningsslang / Tilkoblingsslange / Tilslutnings slange / Liitäntäletku / Connection hose / Гибкий шланг	

S Justering fyllmekanism	**FI** Täyttöventtiilin säätö
N Justering fyllemekanisme	**GB** Adjust the filling mechanism
DK Juster fyldemekanisme	**RU** Регулирование Наполняющий механизм

S **OBS:** Stäng av vattnet, avlägsna spolknapp samt cistern.

N **OBS:** Steng av vannet, skru av spyleknapp og sistern.

DK **OBS:** Luk for vandet, afmonter skyllekanp samt cisterne.

FI **HUOM:** Sulje vesihana, irrota painonappi ja säiliö.

GB **PLEASE NOTE!** Shut off the water, remove the push button and the cistern.

RU **Вним:** Перекройте воду, снимите сливную кнопку и бачок.

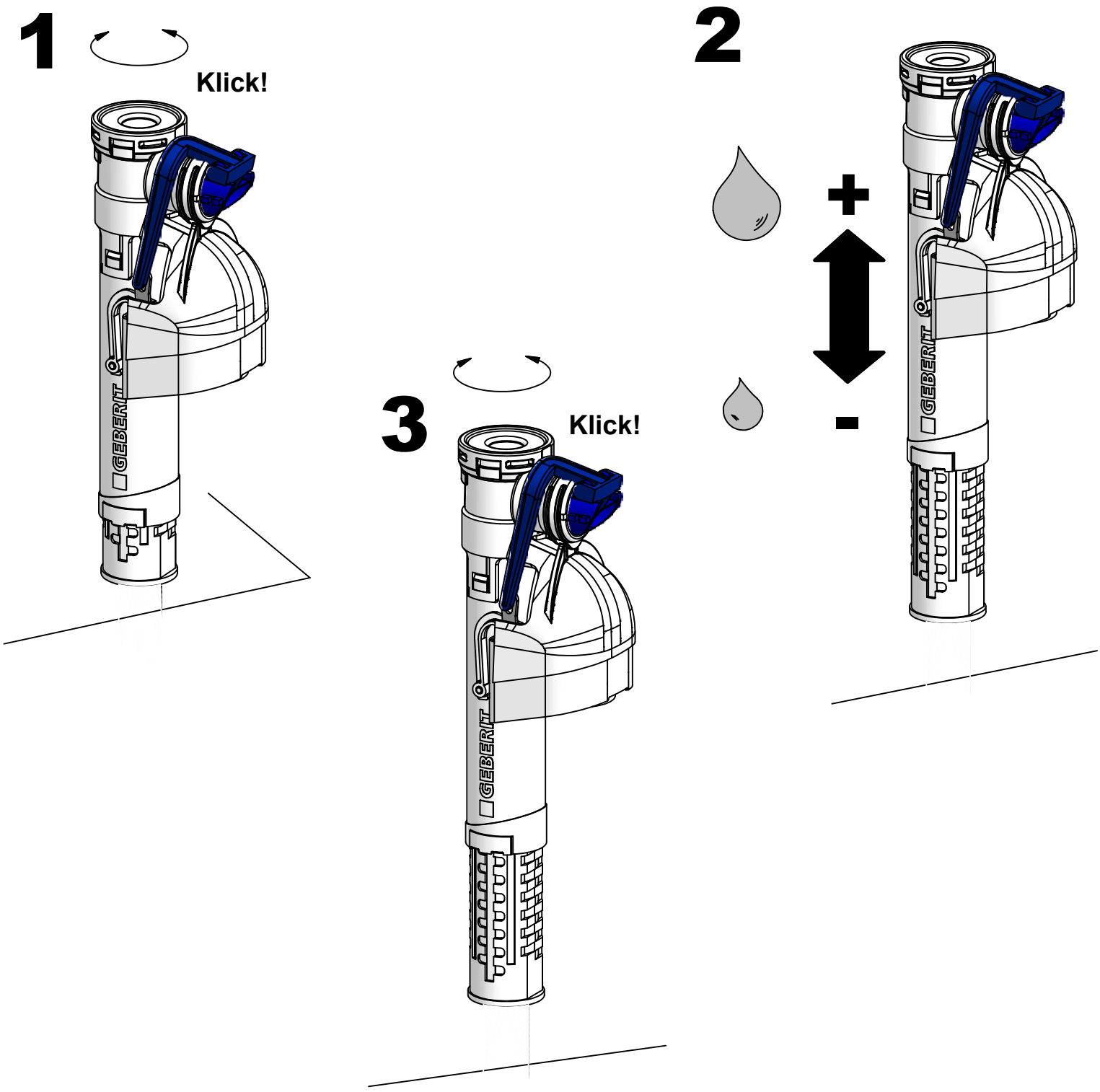

S Rengöring / byte membran, filter, sil	FI Sulkukalvon puhdistaminen / vaihtaminen, sihti
N Rengjøring / bytting av membran, filter, sil	GB Cleaning / replacing the membrane and filter
DK Rens / skift membranen, filter, sil	RU Очистка мембраны / Замена, Фильтр, ситечко

S **OBS:** Stäng av vattnet, avlägsna spolknapp samt cistern.

N **OBS:** Steng av vannet, skru av spyleknapp og sistern.

DK **OBS:** Luk for vandet, afmonter skyllekanp samt cisterne.

FI **HUOM:** Sulje vesihana, irrota painonappi ja säiliö.

GB **PLEASE NOTE!** Shut off the water, remove the push button and the cistern.

RU **Вним:** Перекройте воду, снимите сливную кнопку и бачок.

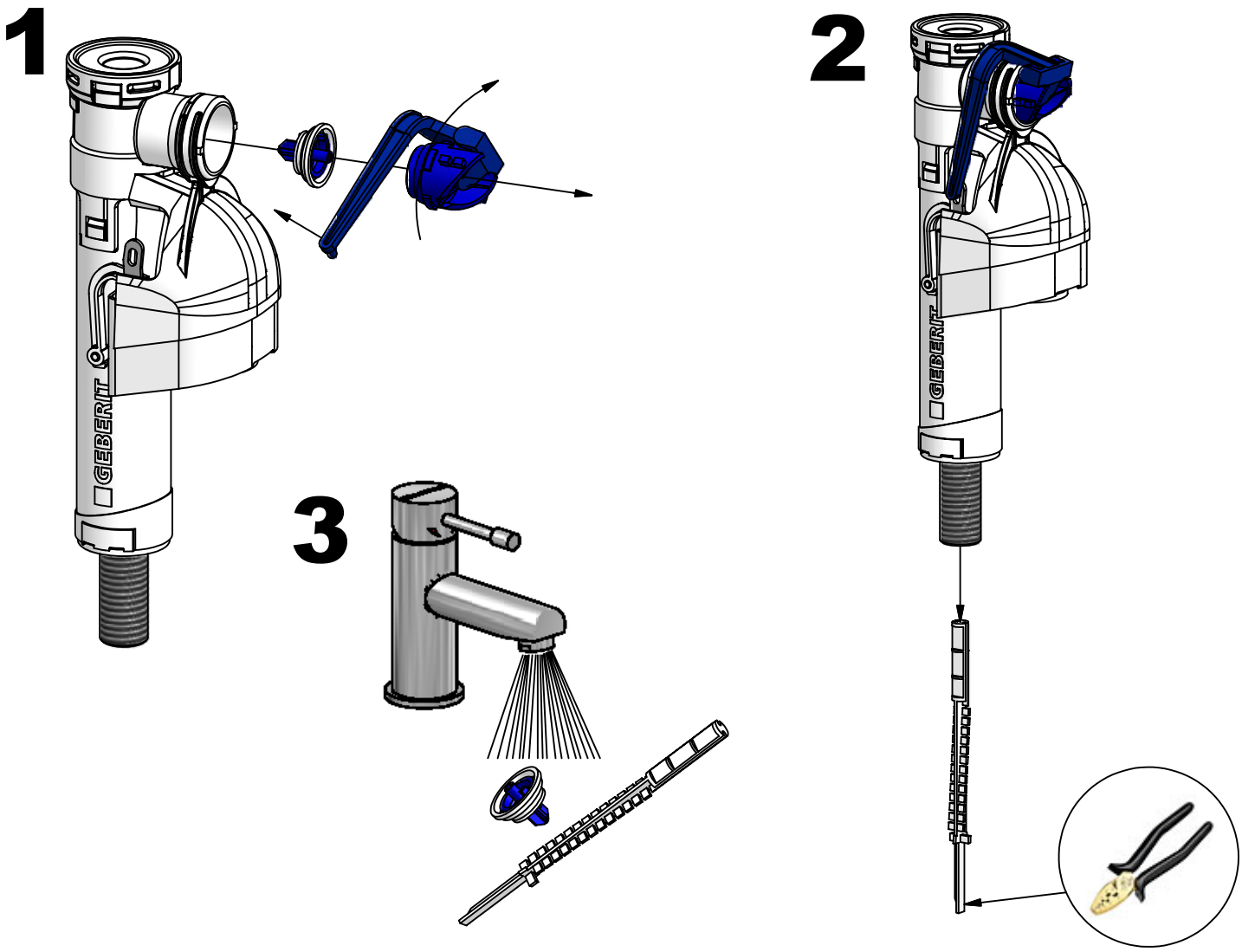

S Återmontera allt i omvänd ordning och sätt på vattnet.

N Monter så alt i omvendt rekkefølge og sett på vannet.

DK Monter det hele igen og luk op for vandet.

FI Asenna osat paikalleen käänteisessä järjestyksessä ja avaa vesihana.

GB Re-assemble everything in reverse order and turn on the water.

RU Установите детали в обратном порядке и откройте водяной запорный вентиль.

Felsökning / Feilsøking / Fejlsøgning / Vian etsintä / Fault finding / Поиск неисправности

Symptom / Symtoner / Vika / Sympton / Неисправность	Orsak / Årsak / Årsag / Syy / Reason / Причина	Åtgärd / Tiltak / Forholdsregel / Toimenpide / Remedy / Мероприятие
- Slutar ej att fylla cisternen	- Smutsigt eller dåligt membran (9)	- Rengör alternativt byt membran (se sid.12)
- Sisternen stopper ikke å fylle seg	- Skitten eller dårlig membran (9)	- Rengjør alt. bytt membran (se side 12)
- Stopper ikke når cisternen er fyldt	- Beskidt eller beskadiget membran (9)	- Rengør eller skift membranen (se side. 12)
- Vesisäiliön täyttyminen ei lopu	- Likainen tai viallinen sulkukalvo (9)	- Puhdista tai vaihda sulkukalvo (kts. s. 12)
- The cistern will not stop filling	- Dirty or damaged membrane (9)	- Clean thoroughly and replace membrane (see page 12)
- Наполнение сливного бачка не прекращается	- Загрязнена или повреждена мембрана (9)	- Промойте или замените мембрану (см. стр. 12)
- Spolar ej ur	- För liten spolvattenvolym	- Justera spolvattenvolym (se sid. 7, 8)
- Spyler ikke	- For liten vannstand	- Justere vannmengden(se side 7, 8)
- Skyller ikke ud	- For lidt skyllevand	- Juster mængden af skyllevand (se side. 7, 8)
- Ei huuhtele tarpeeksi	- Liian pieni vesimäärä	- Säädä huuhteluveden määrää (kts. s. 7, 8)
- System will not flush out	- Flush water level is too low	- Adjust the water level (see page 7, 8)
- Промывает недостаточно хорошо	- Слишком маленький объем воды при сливе	- Отрегулируйте объем воды слива (см. стр. 7, 8)
- Rinner mellan cistern & stol / Utvändigt läckage	- Dåliga packningar / tätningar (5, 6, 10) - Spricka i tank	- Byt ut dåliga packningar / tätningar - Kontakta er återförsäljare
- Renner mellom sisterne & stolen / Utvendig lekkasje	- Dårlige pakninger / tettninger (5, 6, 10) - Sprukket sisternetank	- Bytt ut dårlige pakkninger / tettninger - Kontakt din forhandler
- Løber mellem cisterne og stol / Udvendig lækage	- Dårlige pakninger / tætninger (5, 6, 10) - Revne i tanken	- Udskift dårlige pakninger / tætninger - Henvend dig til din forhandler
- Vuotaa vesisäiliön ja istuinosan välistä / Ulkopuolinen vuoto	- Tiivisteet vialliset tai huonosti (5, 6, 10) - Hiushalkeama vesisäiliössä	- Vaihda vialliset tiivisteet - Ota yhteys tavarantoimittajaan
- Constant running water between cistern and bowl / External leakage	- Damaged seals /sealants (5, 6, 10) - Cracks in tank	- Replace damaged seals / sealants - Contact supplier
- Течет между сливным бачком и сидячей частью/Наружная течь	- Прокладки повреждены (5, 6, 10) - Трещина в сливном бачке	- Поменяйте поврежденные прокладки - Свяжитесь с поставщиком товара

Felsökning / Feilsøking / Fejlsøgning / Vian etsintä / Fault finding / Поиск неисправности

Symptom / Symtoner / Vika / Sympton / Неисправность	Orsak / Årsak / Årsag / Syy / Reason / Причина	Åtgärd / Tiltak / Forholdsregel / Toimenpide / Remedy / Мероприятие
- Rinner i stolen / Invändigt läckage	- Smutsigt eller dåligt membran (9) - Smutsig eller dålig silikontätning (3) - Vattennivån är för högt inställd	- Rengör eller byt membran (se sid.12) - Rengör eller byt silikontätning (se sid. 9) - Se sid 11
- Renner i stolen / Innvendig lekkasje	- Skitten eller dårlig membran (9) - Skitten eller dårlig silikontetting (3) - Vannivået er for høyt innstilt	- Rengjør eller bytt membran (se side 12) - Rengjør eller bytt silikontetting (se side 9) - Se side 11
- Løber i kummen / Indvendig lækage	- Beskidt eller beskadiget membran (9) - Beskidt eller beskadiget siliconepakning (3) - Vandniveauet er indstillet for højt	- Rengør eller skift membranen (se side. 12) - Rengør eller skift siliconepakningen (se side 9) - Se side 11
- Vuotaa istuinosaan / Sisäinen vuoto	- Likainen tai viallinen sulkukalvo (9) - Likainen tai viallinen silikonitiiviste (3) - Vesimäärä on säädetty liian korkealle	- Puhdista tai vaihda sulkukalvo (kts. s. 12) - Puhdista tai vaihda silikonitiiviste (kts. s. 9) - Kts. s. 11
- Constant running water into bowl / internal leakage	- Dirty or damaged membrane (9) - Dirty or damaged silicone sealant (3) - The water level has been set too high	- Clean or replace membrane (see page 12) - Clean or replace silicone sealant (page 9) - See page 11
- Течет в сидячую часть унитаза / Внутренняя течь	- Загрязнена или повреждена мембрана (9) - Загрязнена или повреждена силиконовая прокладка (3) - Уровень воды отрегулирован слишком высоко	- Промойте или поменяйте мембрану (см. стр. 12) - Промойте или поменяйте силиконовую прокладку (см. стр. 9) - см. стр. 11
- Fyller ej cistern efter spolning	- Membranet (9) ej fastsatt ordentligt - Smutsigt eller dåligt membran (9) - Smuts i filter / sil (12) - Kran (13) ej öppen	- Montera membranet ordentligt (se sid.12) - Rengör alternativt byt membran (se sid.12) - Rengör filter / sil (se sid. 12) - Öppna kranen fullt
- Sisternen fyller seg ikke etter spyling	- Membranen (9) ikke riktig montert - Skitten eller dårlig membran (9) - Smuss i filter / sil (12) - Kran (13) ikke åpen	- Monter membran riktig (se side 12) - Rengjør alt. bytt membran (se side 12) - Rengjør filter / sil (se side 12) - Åpne kranen helt
- Fylder ikke cisternen efter udskylning	- Membranen (9) er ikke montert korrekt - Beskidt eller ødelagt membran (9) - Snavs i filter (12) - Hane (13) er ikke åben	- Monter membranen korrekt (se side. 12) - Rengør alt.Skift membranen (se side. 12) - Rengør Filter (se side 12) - Hanen skal åbnes helt
- Ei täytä vesisäiliötä huuhtelun jälkeen	- Sulkukalvo (9) ei ole kiinnitetty oikein - Likainen tai viallinen sulkukalvo (9) - Likaa sihdissä (12) - Sulkuhana (13) ei ole auki	- Asenna sulkukalvo kunnolla (kts. s. 12) - Puhdista tai vaihda sulkukalvo (kts. s. 12) - Puhdista sihti (kts. s. 12) - Avaa hana kokonaan
- Cistern is not refilling after flushing	- Membrane (9) is not fitted properly - Dirty or damaged membrane (9) - Dirt in the filter (12) - Tap (13) is not open	- Assemble the membrane correctly (see p. 12) - Clean thoroughly and replace membrane (see page 12) - Clean filter (see page 12) - Open tap fully
- Вода не поступает в бачок после слива	- Мембрана (9) установлена не правильно - Загрязнена или повреждена мембрана (9) - Загрязнен фильтр/ситечко (12) - Не открыт (13) запорный вентиль	- Установите мембрану правильно (см. стр.12) - Промойте или замените мембрану (см. стр. 12) - Промойте фильтр/ситечко (см. стр. 12) - Полностью откройте запорный вентиль