REVISIONS				
ZONE	REV.	DESCRIPTION	DATE	APPROVED
E5	A	Dimension of middlewall changed	2020-08-28	LC

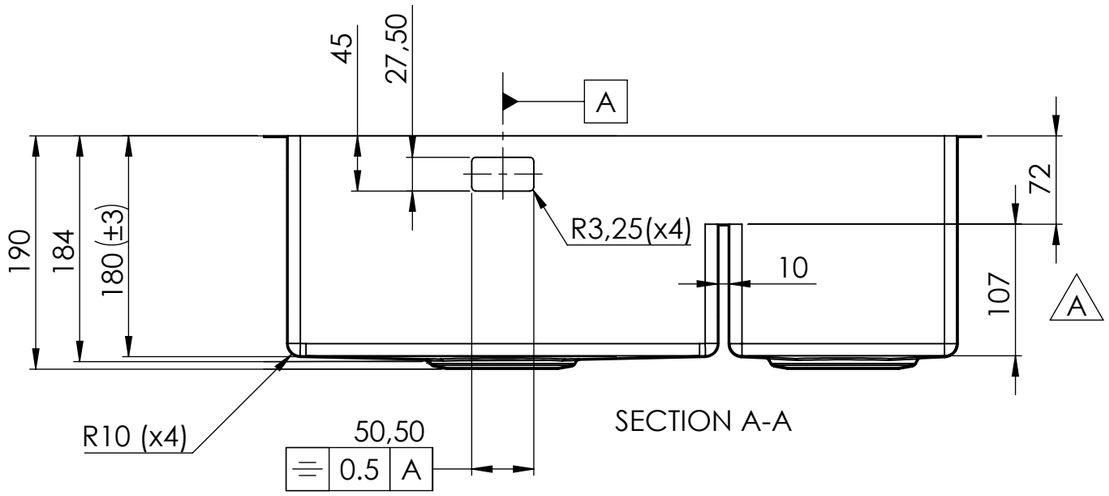

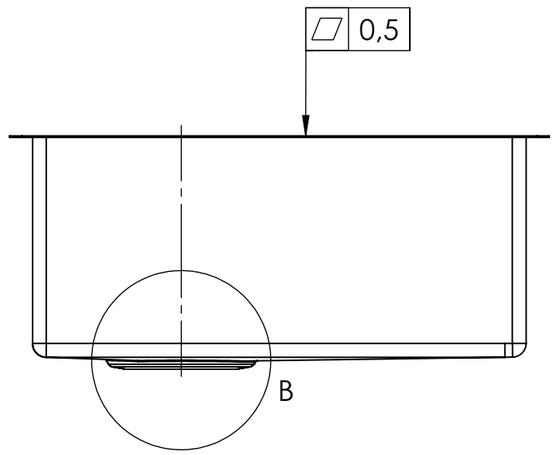

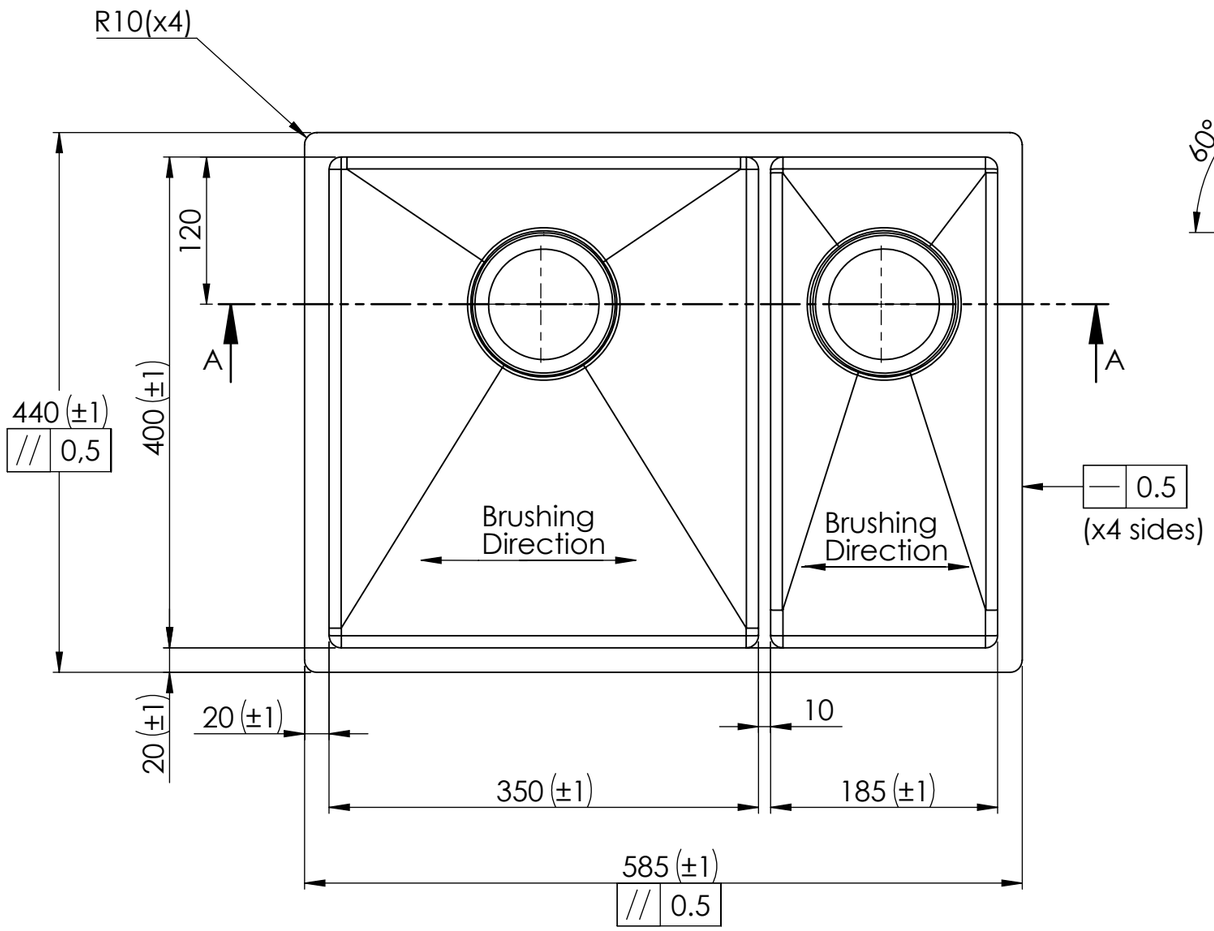

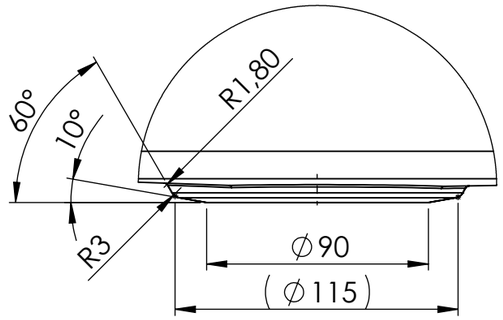

DETAIL B

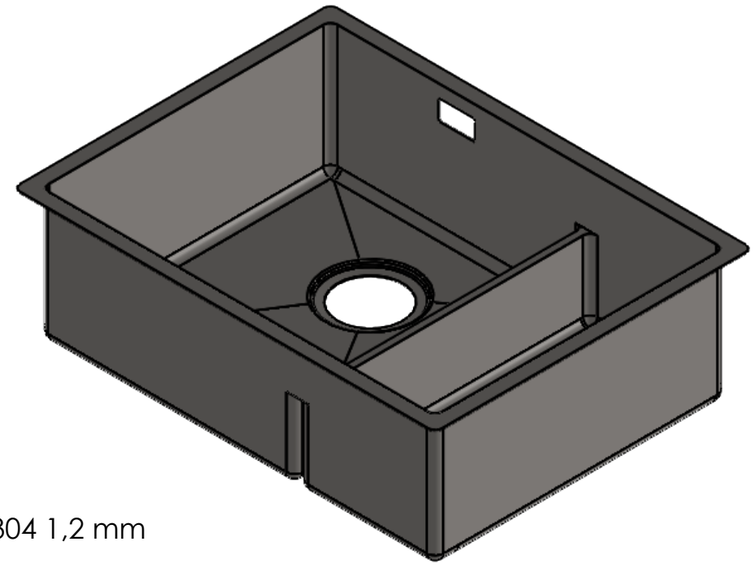

Material: Stainless steel 304 1,2 mm
Mass: 6,3 kg

Konstr.	Ritad	Godk.	Smst nr.	Ers.	Tolerans där ej annat angivits:
LC	LC				ISO 2768 m
Dat. 2020-04-22	Skala 1:5		BALTIC 585 SHL-LWT Art. number: 135060006 Reference: 15616		Ritn.nr 15757
intra SCANDINAVIAN DESIGN					Ändr. A

Denna handling är vår egendom och får ej utan vårt skriftliga medgivande kopieras, förevisas eller överlämnas till obehörig person