Integro 51 II

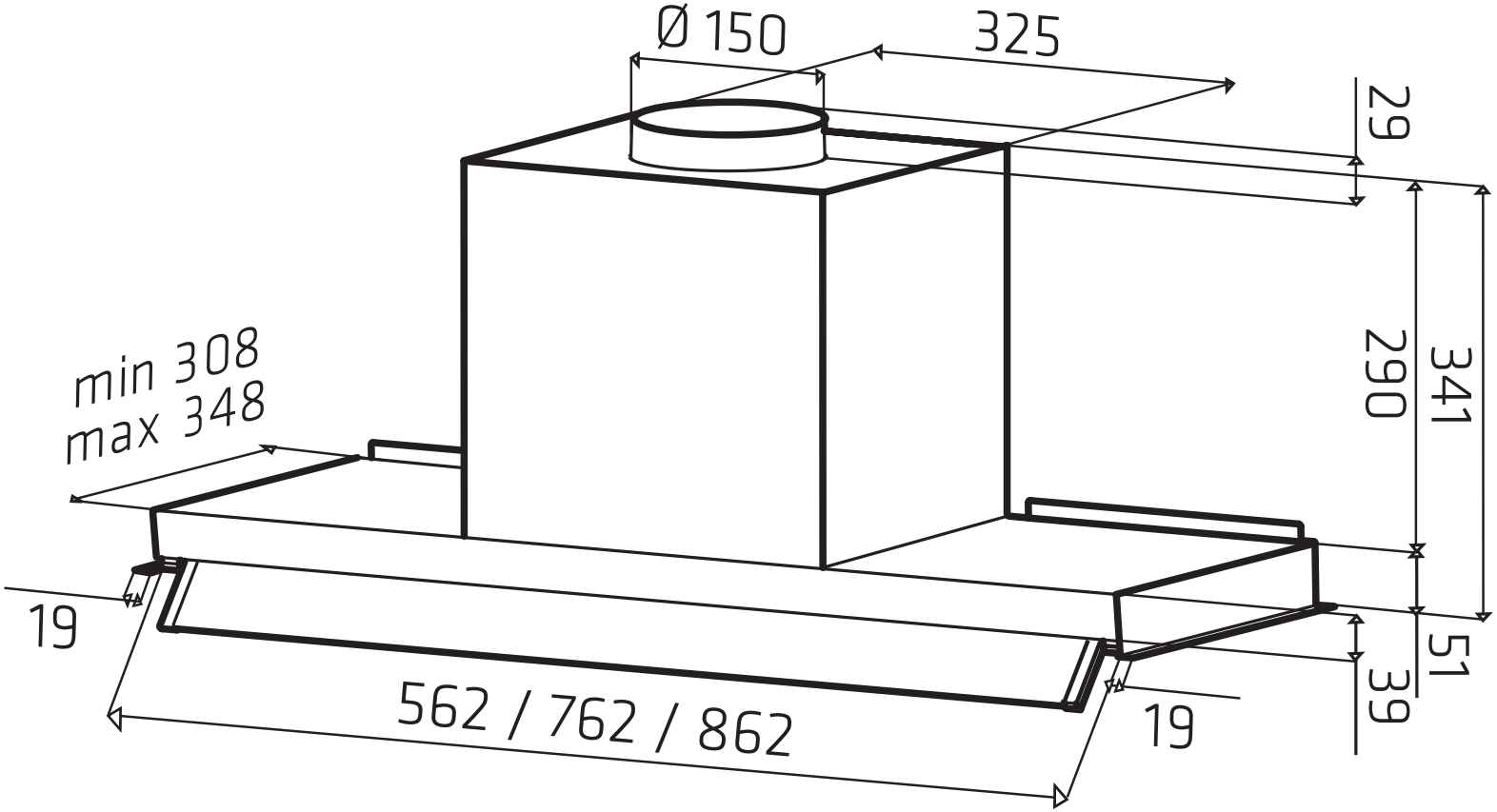

Revisionsdato: 12.05.2021