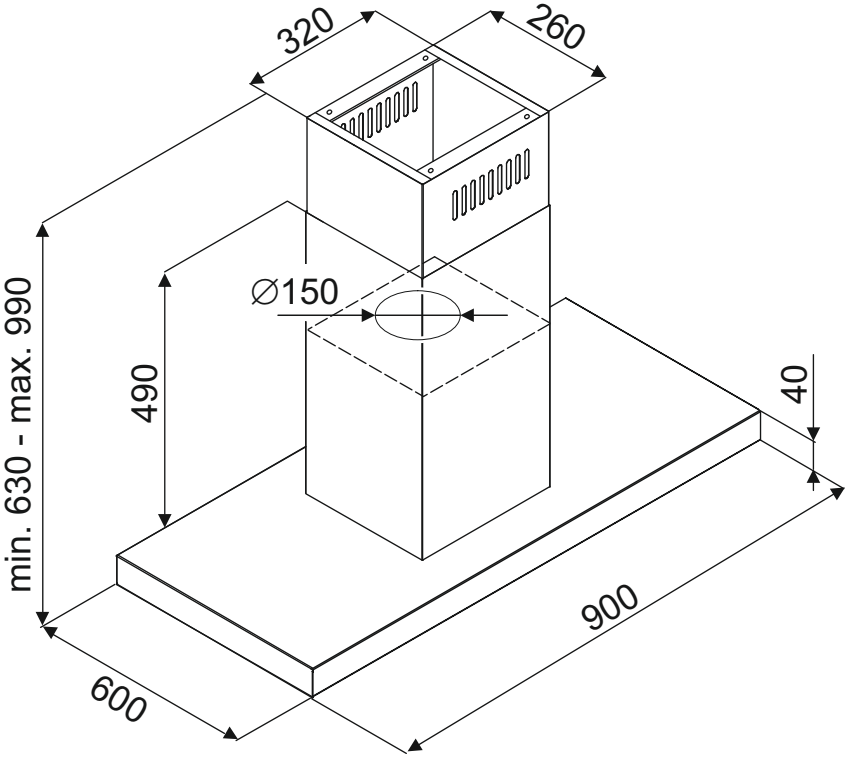
min. 630 - max. 990
600
490
∅150
320
260
900
40