SI2M7643B

60 CM INDUKTIONSHÄLL MED 2 MULTIZONER OCH FASETTSLIPAD KANT

EAN13: 8017709254964

Svart glaskeramik

Touchkontroll

4 induktonszoner:

Vänster fram - Induktion Multizon - 2300 W - Booster 3200 W - Ø 21 cm

Vänster bak - Induktion Multizon - 2300 W - Booster 3200 W - Ø 21 cm

Höger fram - Induktion Multizon - 2300 W - Booster 3200 W - Ø 21 cm

Höger bak - Induktion Multizon - 2300 W - Booster 3200 W - Ø 21 cm

Eco-Off

Eco-Heat

14 effektnivåer för varje zon

Varje zon har en display som visar effektnivå / restvärme / resterande tillagningstid

Multizon: Ja

Timer : 4

Koktidslarm: Ja

Restvärmeindikator: Ja

Alternativ för effektbegränsare: Ja

Anslutningseffekt: 7200 W

Ersätter SIM562B

SMEG SVERIGE AB
Dockplatsen 1
211 19 Malmö
Tel.: +46 40669 54 90
info@smeg.se

SI2M7643B

induktionshäll
60 cm
svart
touchkontroll
elektrisk

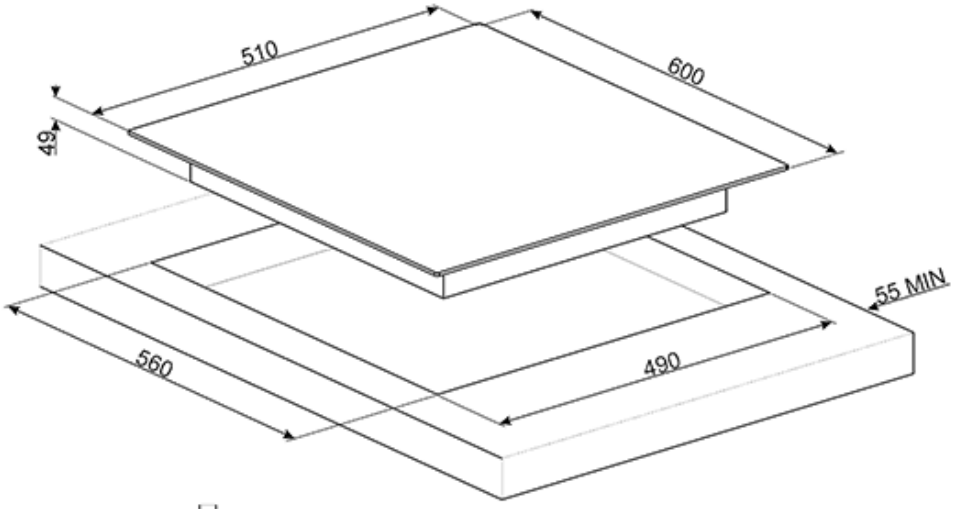

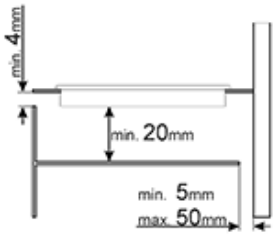

SMEG SVERIGE AB
Dockplatsen 1
211 19 Malmö
Tel.: +46 40669 54 90
info@smeg.se