REV.	ANT.	ÄNDRING	DATUM	GODK.
A	6	Windexplatta ersatt med MDF. Kantklipp, ram och gavel ändrade för att vulsten inte ska överstiga 30mm. Omvik långsida var 9mm. Avlopp 51 ersätts av avl 97. Låda 34 stabiliserad med bombering R700.	2013-05-16	MR

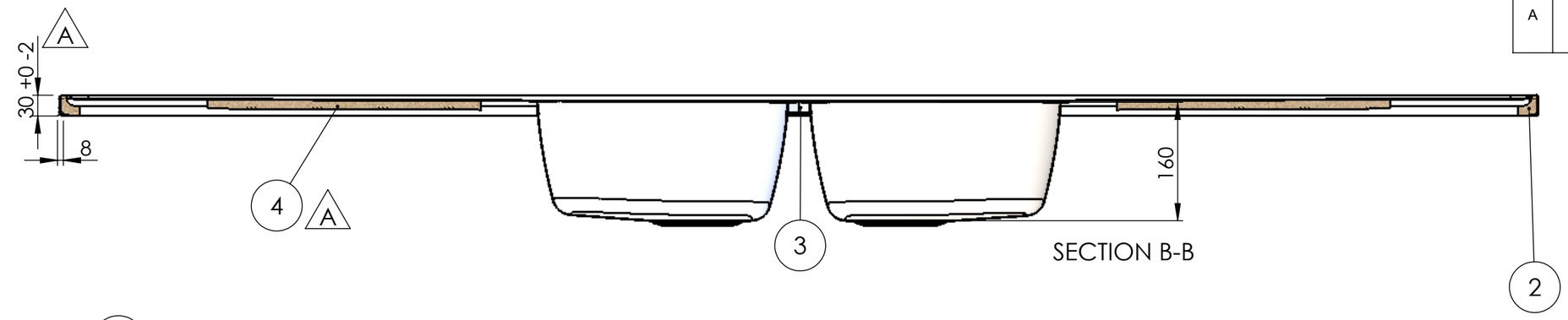

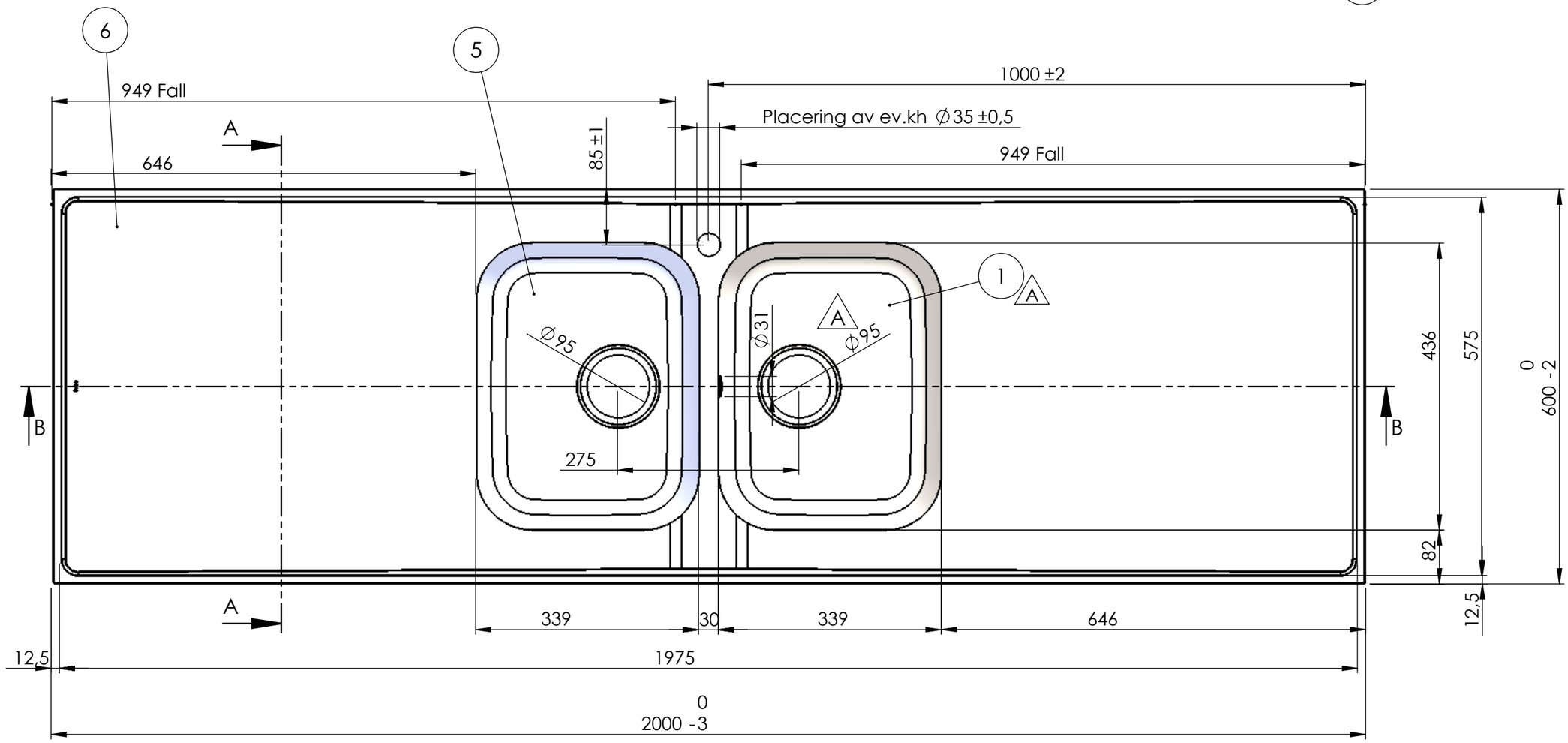

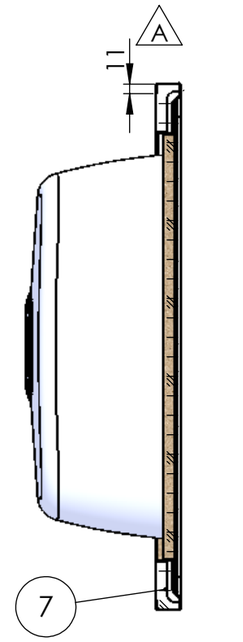

SECTION A-A

DET.NR.	ANT.	BENÄMNING	MATERIAL	NOTERING
1	1	Låda YL34 Avl. Ø95 160dj MB31	EN 1.4301	
2	2	Gavellist typ4 600 bred 30 vulst	MDF-board	
3	1	Trekantskloss	MDF-board	
4	2	MDF 483x370x8	MDF-board	
5	1	Låda YL34 Avl. Ø95 160dj	EN 1.4301	
6	1	Bänkplan H20C	EN 1.4301	
7	2	Ram 20 F\B typ 4	MDF-board	

Konstr.	Ritad	Godk.	Smst nr.	Ers.	Tolerans där ej annat angivits:
	HG				ISO 2768 m
Dat. 1993-09-24	Skala 1:7		Atlantic H20C		Ritn.nr 14247
intra SCANDINAVIAN DESIGN					Ändr. A

Denna handling är vår egendom och får ej utan vårt skriftliga medgivande kopieras, förevisas eller överlämnas till obehörig person