CLASSIC LAVABO SCL61.BI

GLOBO

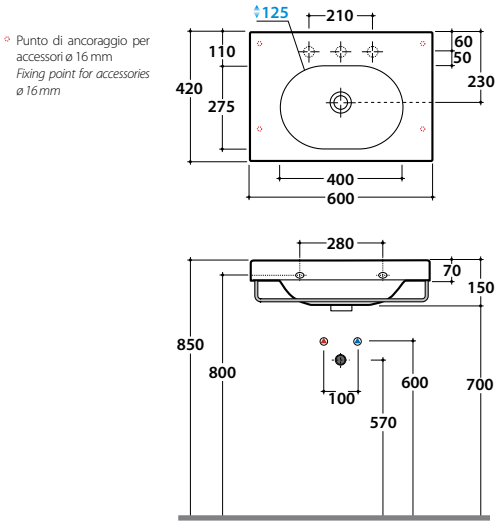

Cod. **SCL61.BI**
Lavabo 60 predisposto a tre fori diaframmati. Con foro troppo pieno.
Installazione da appoggio o per mobile. Completo di fissaggi. Peso 17 kg
Basin 60cm arranged for three tap holes. Provided with overflow.
Sit-on installation or on piece of furniture. Fixing kit included.
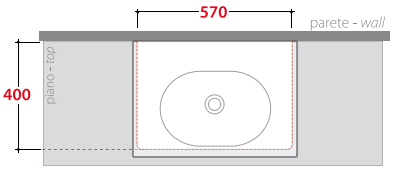
Dimensioni consigliate per foro su piano per lavabo da appoggio
Suggested dimensions for hole on counter. Sit-on basin